O‘ZBEKISTON RESPUBLIKASI
JAMOAT XAVFSIZLIGI
UNIVERSITETI

THE UNIVERSITY OF PUBLIC
SAFETY OF THE REPUBLIC
OF UZBEKISTAN

ISSN 3030 - 3230

JAMOAT XAVFSIZLIGI

Ilmiy-amaliy jurnali

Scientific - practical journal of

PUBLIC SAFETY

MAXSUS SON

www.mgjxu.uz

@jamoatxavfsizligiuniversiteti2120

t.me/jamoat_xavfsizligi_universiteti

jamoatxavfsizligi_universiteti

MUSTAQILLIGIMIZNING
33 YILLIGI

Muassis:
O‘ZBEKISTON RESPUBLIKASI JAMOAT XAVFSIZLIGI UNIVERSITETI

“JAMOAT XAVFSIZLIGI” ilmiy-amaliy jurnali harbiy, siyosiy, yuridik, tarix, texnika, filologiya, iqtisodiyot, pedagogika va falsafa fanlari bo‘yicha doktorlik dissertatsiyalari asosiy ilmiy natijalarini chop etish tavsiya etilgan ilmiy nashrlar ro‘yxatiga kiritilgan. O‘zbekiston Respublikasi Vazirlar Mahkamasi huzuridagi OAKning 2021-yil 30-sentabr kunidagi 306/4-son qarori.

O‘zbekiston Respublikasi Prezidenti huzuridagi Axborot va ommaviy kommunikatsiyalar agentligi tomonidan 2023-yil 20-oktabrda 148674-raqam bilan ro‘yxatga olingan.

MUNDARIJA
ОГЛАВЛЕНИЕ

Jamoat xavfsizligini ta’minlashda Milliy gvardiya organlarining o‘rni — **Djurayev R.M.** — 3

Mustaqillik yillarida O‘zbekistonda inson huquqini takomillashtirish istiqbollari — **Rustambayev M.X.** — 7

Prokuratura organlarining korrupsiyaga qarshi kurashish faoliyatini tashkil etish: xorijiy tajriba misolida — **Samadov S.I.** — 10

Toshkent shahrida “Xavfsiz poytaxt” konsepsiyasini joriy etishning ijtimoiy zarurati va ahamiyati — **Tashpulatov A.A.** — 16

Jamoat xavfsizligini ta’minlash faoliyatini “Xalq manfaatlariga xizmat qilish” tamoyili asosida tashkil etish samaradorligi — **Xatamov R.A.** — 21

O‘zbekiston Respublikasi Oliy Majlisi Qonunchilik deputati va Senat a’zosi huquqiy maqomining konstitutsiyaviy takomillashuvi — **Zulfiqarov Sh.X.** — 28

Insonning ekologik huquqini ta’minlash muammolari — **Usmonov M.B.** — 35

O‘zbekiston Respublikasi Oliy Majlisning qonun ijodkorligi faoliyati — **Raximov A.** — 41

Yangilangan konstitutsiya sharoitida qonun ijodkorligi jarayonini takomillashtirishning istiqbollari — **Xusanova M.** — 48

Davlat chegarasi rejimini ta’minlashning huquqiy asoslarini takomillashtirish — **Xolbo‘tayev A.A** — 52

Guvohning yoki jabrlanuvchining bila turib yolg‘on ko‘rsatuv berishi: omillar va ularning o‘ziga xos jihatlari — **Abdullayev A.Y.** — 56

Harbiy xizmatchilarning jinoiy qilmishlari bo‘yicha tergovga qadar tekshiruv o‘tkazishning protsessual tartibini takomillashtirish masalalari — **Jo‘rayev J.R.** — 64

O‘zbekiston Respublikasi Qurolli Kuchlarida harbiy intizomni mustahkamlash va harbiy xizmatchilar huquqlarini himoya qilishning zamonaviy mexanizmlari — **Rizoyev F.F.** — 74

Актуальные вопросы обеспечения надежной защиты прав и интересов собственника имущества — **Чиниев Д.** — 78

Davlat va fuqarolik jamiyati institutlarini shakllantirishning meyoriy-huquqiy asoslari — **Kadirov M.B** — 82

Sha’n va qadr-qimmatga qarshi jinoyatlarning obyekti — **Sarsenbaev A.M.** — 88

Hozirgi davrda Milliy gvardiya harbiy xizmatchilarining huquqiy savodxonligini shakllantirishning pedagogik diagnostikasi — **Umbetov O.O.** — 92

Jamoat xavfsizligini ta’minlash faoliyatida profayling texnologiyasini qo‘llashni tartibga soluvchi milliy qonunchilik hujjatlari tahlili — **Mirazov D.M., Ikanov A.A.** — 99

MUNDARIJA

Ommaviy axborot vositalari va ijtimoiy tarmoqlarni jamoat xavfsizligiga salbiy ta'sirini baholash modellari
Sodiqov M. 106

O'zbekistonning Markaziy Osiyo mintaqasi xavfsizligi va barqarorligini mustahkamlashdagi siyosatining yangi tendensiyalari
Sattorov A.A. 111

O'zbekisatonda jamoat xavfsizligi va barqarorligini ta'minlash - Milliy gvardiya faoliyatining asosiy mezoni
Haydarov A.U. 116

Совершенствования военного законодательства в сфере подготовки квалифицированных кадров вооруженных Сил Китая
Девяткин А.В. 123

Jamoat xavfsizligini ta'minlashda teleskopik tayoqlardan foydalanishning huquqiy asoslari: xorijiy tajriba
Yunusov D.B. 130

Оптоэлектронные метод определение содержания одного вещества в другом
Тураев Б.Э. 135

Favqulodda vaziyatlarda FPV dronlaridan foydalanish va talofatlar yuzasidan olingan tasvirlar orqali zararlarni minimallashtirish
Kuldashev I.X., Kamolov A.A. 139

Jangovor chaqiriq va uning mazmun-mohiyati
Bokiyev M.G. 143

Некоторые особенности стратегии «Справедливый казахстан»
Бариев Э.Ф. 147

Harbiy-kasbiy tayyorgarlik: mustaqillik yillarida
Isakov S.X. 151

Harbiy xizmatchilar maqomi haqidagi zamonaviy qarashlar
Tursunboyev A.A. 156

"Yangi O'zbekiston" konsepsiyasi doirasida zamonaviy islohotlar va ularning turizmga ta'siri
Tursunova S.R. 161

Mustaqillik yillarida yoshlarda harbiy vatanparvarlik tarbiyasining yangi mexanizmlarini shakllanishi
Salimov M.E. 165

Psychotechnical methods of detecting psychological stresses that negatively affect the service activities of servicemen
Shermatov F.T. 169

Psixologik xizmat – kadrlar salohiyatining muhim omili sifatida
Madjitov F.F. 175

Интеллект и его виды при осуществлении нежелательных действий в жизни и деятельности человека
ПоликарповВ. А., Кдирбаева Х.М. 178

O'zbekiston respublikasi qurolli kuchlari harbiy xizmatchilarini ijtimoiy himoya qilish tushunchasi va uning mohiyati
Djaydakbayev F.T. 184

Iqlim o'zgarishlari sharoitida o'zbekistonda inkluziv iqtisodiy o'sishni ta'minlash islohotlari va muammolari
Elov A.A. 189

Korxonani ijaraga berish munosabatlarini tartibga solishda shartnomaning tutgan o'rni va ahamiyati
Nuridullayev A.A. 194

СОВЕРШЕНСТВОВАНИЕ ВОЕННОГО ЗАКОНОДАТЕЛЬСТВА В СФЕРЕ ПОДГОТОВКИ КВАЛИФИЦИРОВАННЫХ КАДРОВ ВООРУЖЕННЫХ СИЛ КИТАЯ

Девяткин Александр Валерьевич
начальник отдела организации научно-исследовательской деятельности Университета общественной безопасности Республики Узбекистан,
доктор философии военным наукам (PhD), доцент

Аннотация. **В данной статье проводится общий анализ образовательных реформ, организуемых руководством Вооруженных Сил КНР в сфере подготовки военных кадров, раскрываются особенности подготовки военнослужащих и сотрудников в высших военных образовательных учреждениях Китая. Особое внимание акцентируется на законодательной базе, направленной на совершенствование системы профессиональной подготовки квалифицированных военных специалистов Вооруженных силах Китая..**

Ключевые слова: Вооруженные силы Китая, Народная вооруженная полиция (НВП), Народно-освободительная армии Китая (НОАК), Народная вооруженная полиция (НВП), Министерство общественной безопасности (МОБ), Центральный военный совет (ЦВС).

Современные международные отношения и геополитическая обстановка предъявляют новые требования к военному потенциалу и системе подготовке военных кадров вооруженных сил ведущих государств, наряду с отсутствием единой модели системы подготовки кадров и алгоритма развития военного потенциала, постоянно совершенствуются законодательная база, принципы построения и управления вооруженных сил в системе национальной безопасности. В этой связи проводятся научные исследования, посвященные различным аспектам развития системы подготовки военных кадров и развития военного потенциала. Изучение зарубежного опыта показало, что перспективными задачами, ставящимися перед вооруженными силами развитых стран, являются: развитие военного потенциала, принципов построения и управления армией, реформирование системы подготовки военных кадров и совершенствование объектов учебно-тренировочных баз и центров, а также налаживание и активизация механизмов международного сотрудничества в сфере военного образования, посредством совершенствования законодательства и организационно-штатной структуры вооруженных сил.

Одновременно с этим, необходимо отметить, что на современном этапе развития инновационных технологий и современных средств борьбы с деструктивными элементами, вопрос подготовки, переподготовки и повышения квалификации кадров правоохранительных органов, является одним из состовляющих элементов в совершенствовании военного потенциала любого государства. На сегодняшний день квалифицированные кадры являются главным элементом любого государственного аппарата, именно от них в решающей степени зависит эффективность его функционирования. Поэтому основу любой стратегии и тактики Вооруженных сил ведущих армий мира, в том числе армии Китая составляет их кадровое обеспечение и система подготовки военных и правоохранительных кадров.

Результаты проведенного исследования показали, что военным руководством Китая на регулярной основе проводится конструктивная работа по подготовке современных квалифицированных кадров. Вопросы кадрового обеспечения Министерства общественной безопасности КНР и Министерства бороны КНР регламентируются законом КНР 1995 года «О Народной полиции», законом КНР 1998 года «О воинской обязанности», законом КНР

1997 года «Об обороне», а также внутренними приказами и распоряжениями министерств и ведомств Вооруженных сил Китая [1].

В соответствии со статьей 26 Закона КНР «О Народной полиции» все лица, назначаемые на полицейские должности, должны быть гражданами КНР [2]. Изъявившие желание служить или работать в правоохранительных органах должны также иметь образование старшей ступени средней школы или выше, удовлетворительное состояние здоровья, отличаться хорошими политическими и профессиональными качествами и дисциплинированностью. Одновременно с этим, оценивается их общий уровень образования и интеллекта, наличие таких качеств, как коммуникабельность, аналитический склад мышления, умение правильно реагировать на ситуацию. Кроме того, учитывается опыт военной службы, а также образцовый внешний вид и наличие соответствующих рекомендаций.

Результаты проведенного анализа законодательной базы Китая показали, что для сотрудников Народной полиции КНР введены также и иные ограничения. В частности, им запрещено распространять заявления, наносящие ущерб престижу государства; вступать в нелегальные организации; принимать участие в таких мероприятиях, как собрания, процессии и демонстрации; принимать участие в забастовках; разглашать государственные и служебные тайны; заниматься подлогом, скрывать факты по делу, покрывать или потворствовать незаконной или преступной деятельности; добиваться признания обвиняемого под пыткой, подвергать преступников телесным наказаниям или жестокому обращению; незаконно лишать других людей свободы или ограничивать ее, проводить незаконные обыски личных вещей, места жительства и обитания; заниматься вымогательством, требовать или принимать взятки; избивать кого-либо или подстрекать к этому других; накладывать незаконное наказание или взимать незаконный штраф; посещать обеды или принимать подарки от заинтересованных сторон или их агентов; заниматься коммерческой деятельностью или работать на какую-либо организацию или частное лицо; пренебрегать своими обязанностями и не выполнять уставных требований; совершать другие действия, нарушающие закон и дисциплину – это является уголовным преступлением [3].

Необходимо отметить, что в основном данные ограничения схожи с ограничениями, предъявляемыми к военнослужащим и сотрудникам Национальной гвардии Республики Узбекистан в соответствии с Законом Республики Узбекистан № ЗРУ - 647 от 18.11.2020 года «О Национальной гвардии Республики Узбекистан» [4].

Проведенный анализ показал, что служба в Народной полиции КНР является престижной и высокооплачиваемой, ежегодный конкурс поступления на службу в Народную полицию очень высок. Основным условием поступления на службу в Народную полицию является окончание ведомственного образовательного учреждения высшего или среднего профессионального образования. Ежегодно конкурс на поступление в эти образовательные учреждения составляет 750 - 800 человек на одно место [5]. Вместе с тем, набор в Народную полицию свободный, т.е. любой гражданин КНР, изъявляющий желание служить в Народной полиции, подходящий по своим личным качествам и состоянию здоровья, прошедший «публичный экзамен и прошедший профессиональную проверку» [6], может быть принят на службу.

Статья 28 Закона КНР «О Народной полиции» устанавливает, что лица, занимающие руководящие посты в Народной полиции, должны соответствовать определенным требованиям, а именно обладать профессиональными знаниями в области юриспруденции, обладать опытом политической работы и иметь необходимые способности организатора, администратора и управленца, иметь образование в объеме трех лет колледжа или выше, должны пройти подготовку в полицейских школах или академии и сдать соответствующие профильные экзамены.

Одновременно с этим, статья 29 Закона КНР «О Народной полиции», устанавливает, что Государство проводит образовательную подготовку Народной полиции, методично осуществляет образование и обучение персонала Народной полиции в области идеологии, юридической системы и полицейской работы [7].

Изучение китайского опыта показало, что полицейская образовательная система в Китае строится на основе общей системы высшего образования. Поступление в высшее учебное заведение проводится на основании единого государственного экзамена и вступительных экзаменов. Платным является не только непосредственно образование, но также и проживание в общежитии,

питание, обмундирование и т.д. Система высшего образования включает в себя бакалавриат – 4 года и магистратуру – 3 года. Также развита система послевузовского образования – докторантура, система повышения квалификации. При этом, необходимо отметить, что образовательная система претерпела значительные изменения в последнее время и находится в стадии активного реформирования.

Существующая в Китае система профессиональной подготовки сотрудников МОБ КНР подразделяется на подготовку офицерского состава, который готовится в профессиональных вузах МОБ (включая три университета: Пекинский, Шеньянский и офицеров Народной вооруженной полиции Китая в г. Люафань) и школах подготовки рядового состава [8]. Порядок отбора кандидатов и прохождение учебы в университете Народной вооруженной полиции Китая осуществляется в соответствии с Законом КНР от 10 августа 2007 года «О военном образовании». Это связано с тем, что данное подразделение находится в подчинении – ЦВС КНР [9].

Необходимо отметить, что одним из основных направлений в области работы с кадрами в КНР является первоначальная подготовка молодых сотрудников полиции, повышение их правосознания и интеллектуального уровня. Первоначальная подготовка занимает центральное место в структуре профессионального образования кадров полиции, так как именно от качества первоначального обучения зависит становление и развитие профессиональных качеств сотрудников правоохранительных органов.

Первоначальная подготовка представляет собой профессиональную подготовку, целью которой является обучение впервые поступивших на службу в правоохранительные органы граждан при выполнении ими основных функциональных задач и навыкам полицейской службы, должностных обязанностей, соответствующих уровню их положения в правоохранительной иерархии. Заметим, что почти все правоохранители проходят через этот вид подготовки, поскольку первоначальная подготовка является обязательной для всех лиц, поступивших на службу в правоохранительные органы.

Одним из перечисленных образовательных учреждений, которое занимает особую роль в подготовке квалифицированных специалистов, является Пекинский университет МОБ КНР. Университет МОБ КНР расположен в г. Пекине и имеет 2 филиала (в районе Мусиди и Тхуанхе). В настоящее время в университете имеется: 1 средняя (второй ступени) программа на получение докторской степени; 1 первая (первой ступени) программа на получение степени магистра; 17 программ второй ступени на получение степени магистра по таким дисциплинам, как уголовное право, прикладная психология, служебно-боевая подготовка; 41 дисциплина на получение степени магистра, в таких областях, как уголовное расследование (следствие), криминология, токсикологическая химия, дорожная безопасность и одна программа на получение степени магистра права.

В университете преподаются девять академических курсов по дисциплинам: расследование (следствие), общественная безопасность и управление общественной безопасности, а также шестнадцать дисциплин по таким направлениям, как Интерпол (международная полиция), расследование преступлений в сфере компьютерных технологий на степень бакалавра. Среди перечисленных специальностей предмет «Процессуальное право» стал основной программой в Пекине. В университете обучаются более 10 тысяч студентов. Особое внимание уделяется тренировке старших офицеров и проведению специальных занятий для 2,5 тысяч полицейских из Гонконга и Макао. Также ежегодно проводятся тренинги для 300 офицеров Народной вооруженной полиции КНР [10].

В 2005 году при Университете МОБ КНР был открыт крупнейший центр по подготовке и переподготовке старших офицеров – Колледж для подготовки старших офицеров. Основной задачей которого, является подготовка офицеров из областных и региональных центров общественной безопасности. В настоящий момент в Университете МОБ КНР преподается ряд дисциплин, необходимых для получения ученой степени по шести различным направлениям, таким, как право, менеджмент, образование, судебное право, боевая подготовка. Отметим, что университету был выделен грант на возможность обучать студентов до степени магистра включительно. До недавнего времени в университете обучалось свыше 1700 претендентов на докторскую степень, более 900 из них успешно закончили докторантуру.

Необходимо подчеркнуть, что внутренней политикой университета является применение

методики «современного преподавателя». При этом, обращается особое внимание на их идеологический, политический и профессионально-этический уровень, повышение уровня их знаний, продвижение в профессиональной деятельности и их креативные способности. При оценке уровня каждого преподавателя отдается предпочтение набору профессоров-специалистов, ведущих профессоров, специалистов среднего возраста и молодых специалистов. Университет проводит ротацию преподавателей, предлагая одной пятой преподавательского состава заниматься научной работой и одной пятой – законодательной деятельностью. Все это стимулирует сотрудников университета на повышение своего профессионального уровня, что в итоге способствует росту компетентности преподавателей. Университет содержит способный и компетентный контингент преподавательского состава, состоящий из 6 специально привлеченных профессоров и 19 ведущих профессоров, 36 преподавателей средних лет и молодых, 8 докторов, 124 магистров и 147 лекторов. Среди них есть хорошо известные и влиятельные в своей среде преподаватели с богатым практическим опытом и теоретическими знаниями [11].

Университет проводит политику открытых дверей для обеспечения международного обмена и дружественных визитов с более чем 60 странами, такими как Австралия, Египет, Южная Корея, США и Великобритания. Так, установлены долгосрочные сотруднические отношения с научным центром народной безопасности Лестерского университета Великобритании, Шотландским полицейским колледжем Великобритании, Университетом Полиции Южной Кореи, Университетом Калифорнии США, Государственным Университетом Сема Хьюстона, Техас, США.

Всего насчитывается 34 вуза подготовки офицеров МОБ КНР, которые имеются в каждой провинции Китая, автономных районах и городах центрального подчинения. Они напрямую подчиняются управлениям МОБ Китая провинций и по многим направлениям финансируются ими. Каждый институт готовит кадры в основном для местных органов полиции, но существует и специализация, присущая учебному заведению исходя из его специфики.

Например, институты провинции Хэйлунцзян и свободной экономической зоны Аомэнь специализируются на подготовке сотрудников по предупреждению уголовных преступлений, связанных с применением насилия и оружия; провинции Цзянсу - на подготовке специалистов взрывотехников; провинции Юннань – на подготовке специалистов по борьбе с незаконным оборотом наркотиков и психотропных средств; провинции Фуцзянь – на подготовке специалистов групп захвата и специальных подразделений; провинции Гуандун – на подготовке специалистов по досмотру транспортных средств [12].

Специализация институтов определяется местоположением провинции и наиболее характерными уголовными преступлениями в ней. Так, провинция Юннань находится в районе «Золотого треугольника», где наиболее востребованы специалисты в области борьбы с наркотиками, при этом между институтами налажено тесное взаимодействие. Курсанты и преподавательский состав других институтов регулярно стажируются по профилирующей в институте специальности. Срок обучения в вузах МОБ КНР составляет 3 года. Выпускники институтов направляются на службу в местные провинциальные управления полиции. Лица, окончившие специализированные вузы подготовки сотрудников полиции общественной безопасности, перед распределением должны сдать специальный экзамен на профессиональную пригодность.

В каждом уездном центре провинций Китая созданы специализированные школы, которые предназначены для подготовки рядового и сержантского состава полиции общественной безопасности. Они напрямую подчиняются и финансируются провинциальными управлениями МОБ КНР. В школах осуществляют подготовку сотрудники патрульно-постовой службы. Срок обучения до двух месяцев. Такие школы готовят специалистов только для работы в органах полиции своего уезда (района) [13].

В соответствии с установленной разнарядкой, ежегодно определенное количество полицейских направляется в Академию МОБ КНР, где организуются соответствующие курсы по их обучению. Университетом МОБ КНР (г. Пекин) разработана программа заочного обучения сотрудников полиции в учебных заведениях МОБ КНР, которая в настоящее время весьма эффективно реализуется. По сведениям МОБ КНР в 2018-2019 гг. 46 % полицейских в КНР имели среднее, 45 % - высшее и академическое образование.

В ходе проведенного исследования и анализа учебно-тренировочных центров (баз) подразделения НВП и НОАК было

установлено, что в настоящее время в Вооруженных силах КНР имеются три самые эффективно функционирующие базы [14]:

1. Тренировочная база Саньцзе - является одной из первых тренировочных баз, созданной для организации подготовки подразделений НВП и НОАК (создана в трех Королевствах Аньхоя).

2. Тренировочная база Чжурихэ - считается одной из самых высочайших технологических военных сооружений для тренировки военнослужащих и сотрудников КНР (дислоцирована на военном округе Пекина).

3. Тренировочная база Кесхан - является основным тренировочным полигоном, позволяющим проводить занятия специальным подразделениям НВП КНР в целях подготовки личного состава для проведения специальных операций (дислоцирована на военном округе Цзинань).

Особого внимания заслуживает тренировочная база Чжурихэ, которая включает в себя такие учебные объекты, как пустыня, луга, горы, траншеи, база занимает площадь около 1 066 квадратных километров, что примерно равно площади Гонконга. База Чжурихэ считается единственным современным крупномасштабным объектом, предназначенным для проведения учений в Вооружённых силах КНР, материально-технические объекты данной базы позволяют проводить тренировки в сложных имитационных условиях для всех служб и родов войск НОАК и НВП КНР.

Основная задача базы – организовать качественные, приближенные к боевым учениям войск НОАК и НВП в составе дивизии, бригады и полка. Учебная база позволяет проводить современные тактические учения во взаимодействии с бронетанковыми войсками и другими видами вооружений, проводить технические мероприятия, в том числе масштабные тактические учения Вооружённых сил КНР [15]. Учебная база Чжурихэ принадлежит Пекинскому военному округу и дислоцируется в сотнях километров от Пекина в Лиге Силинь-Гол на лугах внутренней Монголии. Согласно информации авторитетного журнала «Liberation Army Daily», в июле 1999 года в целях удовлетворения потребностей будущей высокотехнологичной войны, Центральная военная комиссия КНР решила расширить полигон и превратить его в крупнейшую базу тактической подготовки с самым высоким технологическим содержанием и самой высокой степенью модернизации во всей армии КНР.

Согласно информации, полученной из авторитетного журнала «Global Military», в командном зале базы Журихэ имеются специальные помещения, позволяющие использовать 3D-очки и четко видеть трехмерную базу Журихэ на трехмерной платформе дисплея, при этом дороги и здания не имеют препятствий. Имеется панорамный вид на оружие и маршрут войск. Во время проведения учений, все данные проводимых учений, полученные внешними сенсорными приемниками, в реальном времени поступают на многомерную разведывательную платформу, обрабатываются и отображаются в зале наведения и управления на пяти больших экранах. В последние годы данная база организовала проведение более 78 крупномасштабных военных учений и учений в режиме онлайн, а также крупных военных учений с использованием войск НОАК и НВП КНР. Тысячи воинских дивизий и командиров бригад возглавляли 98 дивизий (бригад) и сотни тысяч офицеров и солдат [16].

Проведенный анализ учебно-тренировочных центров и баз зарубежных государств Китая показал, что условно-населенные пункты (городки), предназначенные для тренировки их подразделений при выполнении боевых задач в городских условиях, имеют большую площадь и включают в себя большое количество сооружений различной конструкции и размеров. При этом, отдельные объекты учебных центров Китая могут быть использованы при совершенствовании учебных объектов полигонов и учебно-тренировочных центров ВС РУ.

С учетом проведенного анализа зарубежного опыта совершенствования военного законодательства в сфере подготовки квалифицированных кадров Вооруженных сил Китая, позволяет сделать следующие выводы:

в Вооруженных силах КНР уделяется особое внимание совершенствованию законодательства в кадровой и образовательной сфере, существует множество программ по подготовке и переподготовке военнослужащих, сотрудников и служащих. Отдельные системы тренировок и нормативы существуют для Народной полиции и Народной вооруженной полиции Китая, кандидатов в миротворческие войска ООН и для сотрудников, обучавшихся за границей, а также имеются самостоятельные курсы - для

руководителей бюро МОБ Китая и молодых сотрудников, работающих непосредственно в Министерстве общественной безопасности КНР;

военнослужащие и сотрудники Вооруженных сил Китая регулярно выезжают в учебные командировки в страны Европы и Северной Америки. В среднем на курсах переподготовки проходят обучение одновременно более полмиллиона человек по всей стране. Современная система подготовки и переподготовки квалифицированных кадров Вооруженных силах КНР направлена на то, чтобы дать будущим военнослужащим и сотрудникам практические навыки их предстоящей работы, а не отвлеченные от жизни отрывочные псевдо-академические познания в той или иной отрасли права. В связи с чем, положительный опыт образовательной деятельности Вооруженных сил КНР может быть использован в процессе реформирования образовательной системы Вооруженных Сил и правоохранительных органов Республики Узбекистан;

учебная база Чжурихэ, расположенная на военном округе Пекина, использует самые современные тренажерные комплексы для подготовки специалистов Вооруженных сил КНР, отдельные тренажеры виртуальной реальности, применяемые для подготовки китайских специалистов, могут быть применены в системе подготовке, переподготовке и повышения квалификации военнослужащих и сотрудников ВС РУ.

Результаты полученные в ходе изучения системы подготовки военнослужащих и сотрудников Вооруженных сил КНР позволили сформировать следующие предложения:

во-первых, предлагается организовать подписание «Меморандума о взаимопонимании и сотрудничестве между Национальной гвардией Республики Узбекистан и Народно-освободительной армией Китая», в котором определить перспективные направления долгосрочного сотрудничества между двумя странами, посредством активизации взаимодействия двух ведомств в таких сферах, как обмен информацией и практическим опытом, технологическое сотрудничество в области обеспечения общественной безопасности и профилактике правонарушений, проведении совместных учений, тренингов, консультаций, занятий, семинаров, конференций и учебно-методических сборов по взаимно согласованным тематикам, обмен опытом в строительстве и технологическом совершенствовании объектов учебно-тренировочных центров и полигонов в пределах компетенции, а также сотрудничество в сферах образования и науки;

во-вторых, рассмотреть возможность направления специалистов ВС РУ в китайский «Учебный центр комбинированных вооружений в Чжурихэ», который является одним из крупнейших тренировочных полигонов в Азии, для изучения его предназначения, применяемых учебных объектов и тренажеров, позволяющих моделировать боевые условия современного боя и специальных операций, с дальнейшим внедрением передового зарубежного опыта в практическую деятельность ВС РУ;

в-третьих, с учетом анализа проведенных в последние годы армией Китая военных учений, предлагается организовать на окружном полигоне «Каттакурган», расположенном в городе Самарканд Центрального военного округа, совместные антитеррористические учения между подразделениями Народно-освободительной армией Китая и Вооруженными Силами Республики Узбекистан «Мир и дружба - 2025».

Annotatsiya. Ushbu maqolada muallif XXR huquqni muhofaza qilish muassasalarida yuqori malakali kadrlar tayyorlash sohasida amalga oshirilayotgan islohotlarning umumiy tahlilini o‘tkazadi. Shu bilan birga, huquqni muhofaza qilish organlari mutaxassislarini tayyorlash tizimi, darajasi, sifati va samaradorligio‘rganisldi. Shuningdek, Xitoy oliy o‘quv yurtlari harbiy xizmatchilari va xodimlarining malakasini oshirishda zamonaviy ilmiy asoslangan usullardan foydalanishga alohida etibor qaratgani alohida o‘rganib chiqilgan.

Kalit so‘zlar: Xitoy Xalq Respublikasi (keyingi o’rinlarda - XXR, Xitoy), milliy xavfsizlik tizimi (MXT), Xalq qurolli politsiyasi (XQP), Xitoy xalq ozodlik armiyasi (Xxoa), Jamoat xavfsizligi vazirligi (keyingi o’rinlarda - JXV).

Abstract. This article provides a general analysis of the educational reforms organized by the leadership of the Armed Forces of the PRC in the field of training military personnel, reveals the features of training military personnel and employees in higher military educational institutions of China. Particular attention is focused on the legislative framework aimed at improving the system of professional training of qualified military specialists in the Armed Forces of China.

Key words: Armed forces of China, the People's Armed Police (PAP), the People's Liberation Army of China (PLAC), the People's Armed Police (PAP), the Ministry of Public Security (MPS), the Central Military Council (CMC).

Библиографический список:

1. Манцуров А.Ю. Система обеспечения внутренней безопасности Китайской Народной Республики: диссертация... кандидата юридических наук: - Москва, 2012.- 175 с.: ил. РГБ ОД, 61 13-12/132.

2. Закон КНР «О народной полиции» (принят на 12-й сессии Постоянного комитета ВСНП КНР восьмого созыва 28.02.1995 г., обнародован Указом Председателя КНР от 28.02.1995 г. № 40). Официальный сайт: http://www.mps.gov.cn. (дата обращения: 15.07.2024).

3. Официальный сайт Министерства общественной безопасности КНР. URL: http://www.mps.gov.cn/nl9/index.html (дата обращения: 2.08.2024).

4. Закон Республики Узбекистан № ЗРУ–647 «О Национальной гвардии Республики Узбекистан» от 18 ноября 2020 года // lex.uz.

5. Данные получены в ходе личных бесед автора с представителями посольства КНР в Узбекистане в ходе переговоров в 2020-2023 гг.

6. Закон КНР «О народной полиции» (принят на 12-й сессии Постоянного комитета ВСНП КНР восьмого созыва 28.02.1995 г., обнародован Указом Председателя КНР от 28.02.1995 г. № 40). Официальный сайт: http://www.mps.gov.cn. (дата обращения: 21.08.2024).

7. Закон КНР «О народной полиции» (принят на 12-й сессии Постоянного комитета ВСНП КНР восьмого созыва 28.02.1995 г., обнародован Указом Председателя КНР от 28.02.1995 г. № 40). Официальный сайт: http://www.mps.gov.cn. (дата обращения: 7.07.2024).

8. Инструкция народной полиции МОБ о прохождении обучения: Приказ Министерства общественной безопасности КНР № 62 от 13.02.2009 г. Официальный сайт: http://www.mps.gov.cn. (дата обращения: 14.08.2024).

9. Инструкция народной полиции МОБ о прохождении обучения: Приказ Министерства общественной безопасности КНР № 62 от 13.02.2009 г. Официальный сайт: http://www.mps.gov.cn. (дата обращения: 3.08.2024).

10. Официальный сайт Министерства общественной безопасности КНР. URL: http://www.mps.gov.cn/nl7/index.html (дата обращения: 21.08.2024).

11. Гудошников Л.М. Политический механизм Китайской Народной Республики. - М., 2015. -С. 161.

12. Официальный сайт Министерства общественной безопасности КНР. URL: http://www.mps.gov.cn/n20/index.html (дата обращения: 28.07.2024).

13. Официальный сайт Министерства общественной безопасности КНР. URL: http://www.mps.gov.cn/n23/index.html (дата обращения: 17.08.2024).

14. Информация получена из открытых источников СМИ, газеты «Народно-освободительная армия Daily», а также информационного агентства «Синьхуа» и «Legal Evening News».

15. Timothy R. Heath. China's Military Has No Combat Experience: Does It Matter. // https://www.rand.org/blog/2018/11/chinas-military-has-no-combat-experience-does-it-matter.html (по состоянию на 4 июня 2023 г.).

16. «China Is Trying to Turn Itself Into a Country of 19 Super-Regions», Economist, June 23, 2018, https://www.economist.com/china/2018/06/23/china-is-trying-to-turn-itself-into-a-country-of-19-super-regions (по состоянию на 16 мая 2023 г.).

JAMOAT XAVFSIZLIGINI TA’MINLASHDA TELESKOPIK TAYOQLARDAN FOYDALANISHNING HUQUQIY ASOSLARI: XORIJIY TAJRIBA

Yunusov Davronbek Bekmirza o‘g‘li,
O‘zbekiston Respublikasi Jamoat xavfsizligi universiteti
Oliy ta’limdan keyingi ta’lim fakulteti doktoranti

Annotatsiya. Mazkur maqolada rivojlangan davlatlarda jamoat xavfsizligini ta’minlashda maxsus vositalardan foydalanish samaradorligi hamda o‘ziga xos xususiyatlari yoritilgan. Shuningdek, Jamoat xavfsizligini ta’minlashda harbiy xizmatchi va xodimlar tomonidan teleskopik tayoqlardan foydalanish zaruriyati va boshqa sohaga oid nazariy-huquqiy ma’lumotlar berilgan.

Kalit so‘zlar: teleskopik tayoq, maxsus vositalar, huquqbuzarlik, jamoat tartibi, jamoat xavfsizligini ta’minlash.

Bugungi kunda yurtimizda huquqbuzarliklar va jinoyatchilikka qarshi kurashish, jinoyat sodir etilishini oldini olish, jamoat xavfsizligini ta’minlash amaliyotiga katta e’tibor qaratilmoqda. Xususan, 2022-yil 28-yanvardagi PF-60-sonli Prezident farmoni bilan tasdiqlangan Taraqqiyot strategiyasining 16-maqsadi: “Jamoat xavfsizligini ta’minlash, huquqbuzarlikning sodir etilishiga sabab bo‘lgan shart-sharoitlarni o‘z vaqtida aniqlash va bartaraf etishning samarali tizimini yaratish” hamda 17-maqsadi esa: “Huquqni muhofaza qiluvchi organlarning yangi qiyofasini shakllantirish va ularning faoliyatini xalq manfaatlari, inson qadr-qimmati, huquq va erkinliklarini samarali himoya qilishga yo‘naltirish” [1] – deb belgilanganligi yurtimizda jamoat xavfsizligini ta’minlash tizimini takomillashtirishga alohida e’tibor qaratilayotganligining isbotidir.

Jamoat xavfsizligini ta’minlashga bo‘lgan ehtiyoj kundan kunga ortib bormoqda bu esa sohada qator izlanish olib borilishiga turtki bermoqda. Jamoat xavfsizligini ta’minlashda xorijiy tajribalarini ham o‘rganish sohaga qator yangilik va o‘zgartirishlar kiritish va uni isloh qilish imkonini beradi. Hozirgi vaqtda xorij mamlakatlarida jamoat xavfsizligini ta’minlash sohasida tizimli ishlar amalga oshirilmoqda. Jumladan, xorij mamlakatlari huquqni muhofaza qiluvchi organlari va maxsus bo‘linmalari tomonidan jamoat xavfsizligini ta’minlash, ommaviy tartibsizliklarni bartaraf etish va huquqbuzarlarni qo‘lga olish jarayonida rezina tayoqlar bilan birgalikda teleskopik tayoqlardan ham keng foydalanib kelinmoqda.

Teleskopik tayoqlar (o‘zini-o‘zi himoya qilish uchun) – yig‘iladigan tayoq (tayoqcha) oddiy va hozirgi vaqtda ko‘p funksiyali maxsus vosita hisoblanadi, ushbu tayoq teleskopga o‘xshash zanglamaydigan po‘latdan, aluminiydan yoki plastmassadan tayyorlanadi, yig‘iladigan ixcham holatda bo‘ladi. Teleskopik tayoqni “cho‘ziluvchan tayoq” yoki “cho‘ziladigan o‘zini o‘zi himoya qilish vositasi” deb ham atashimiz mumkin.

Teleskopik tayoqlardan foydalanish harbiy xizmatchi (xodim)larga quyidagi afzallik hamda qulaylik tug‘diradi:

- **shaxsiy tarkib xizmati mobaynida yig‘ilgan holatda ixcham olib yurish imkoniyatiga ega;**
- **metalldan tayyorlanganligi sababli qarshilik ko‘rsatgan huquqbuzarni bo‘ysundirish va kuzatib olib ketish uchun qulay hisoblanadi;**
- **zarurat bo‘lganda transport vositalarining oynasini sindirishda ham foydalanish mumkin;**
- **yig‘ilgan holatda bo‘lib, qo‘lning barmoq ishorasi bilan qattiq siltash orqali ochish imkoniyati mavjud;**
- **kengaytiriladigan tayoqchani shaxsiy tarkib bilagiga halqa yordamida yoki sumkada taqish, bel kamarlarida ixcham holatda taqib yurish imkoniyati mavjud;**
- **teleskopik tayoq boshqa rezina tayoqlarga qaraganda harakatlanish uchun qulay, transport vositasida ham uzoq vaqt harakatlanish uchun qulay;**
- **sovuq qurolli hujumni bartaraf etishda ancha foydali;**
- **jamoat xavfsizligini ta’minlashda, ommaviy tartibsizliklarni bartaraf etishda xizmat otlarida turib foydalanish uchun qulay;**
- **tayoqning bosh qismiga maxsus taktik oynani o‘rnatish imkoniyati mavjud;** *(qurolli*

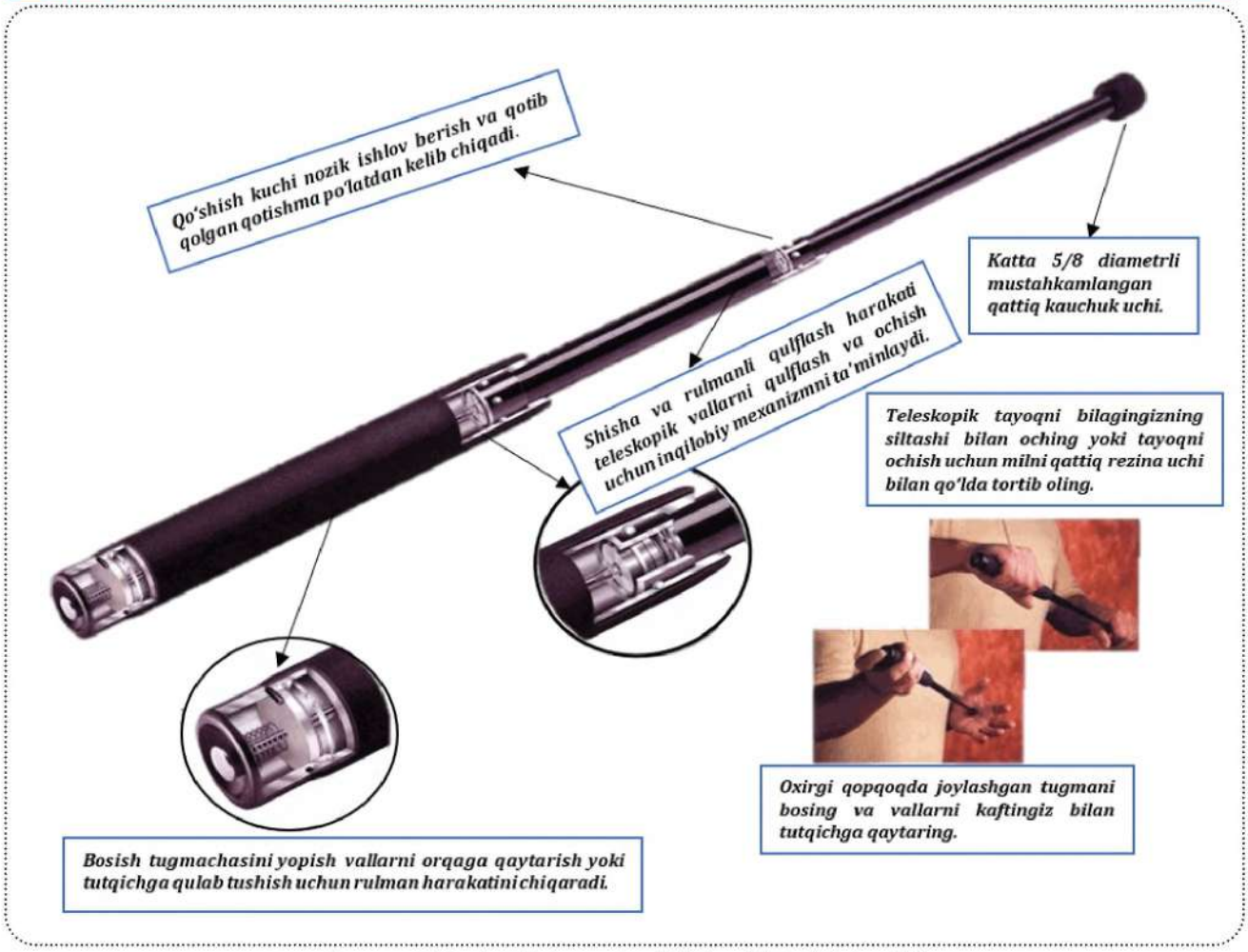

1-rasm. Teleskopik tayoq tuzilishi va ishlatish tartibi

jinoyatchini yashirinishi mumkin bo‘lgan xavfli joylarni ko‘rish hamda kirish qiyin bo‘lgan binolarni yoki shubhali avtomobilning pastki qismini pirotexnika nazorati imkoniyatini beradi)

Teleskopik tayoqlardan foydalanish bo‘yicha Birlashgan Millatlar Tashkilotining 2020-yilda (Nyu-York va Jeneva) “Huquqni muhofaza qilish faoliyatida halok etish ehtimoli kam bo‘lgan qurollarni qo‘llashda inson huquqlariga rioya qilinishini ta’minlash bo‘yicha” qo‘llanmasi ishlab chiqilgan bo‘lib, uning 7.1-bandida “Politsiya tayoqchalari”ni qo‘llash tartibi ko‘rsatib o‘tilgan[2]. Shuningdek, politsiya tomonidan qo‘llaniladigan tayoqlar yog‘ochdan, rezinadan, plastmassadan yoki metalldan tayyorlanishi mumkinligi hamda bugungi kunda “teleskopik tayoqlar”dan ham keng foydalanilayotganligi ko‘rsatib o‘tilgan.

Shuningdek, Yevropada Xavfsizlik va Hamkorlik Tashkiloti Demokratik institutlar va inson huquqlari bo‘yicha byurosi tomonidan 2021-yilda tayyorlangan “Ommaviy yig‘ilishlar vaqtida jamoat tartibini saqlash uchun eng ko‘p qo‘llaniladigan huquqni muhofaza qilish organlari xodimlarining jihozlari” nomli qo‘llanmaning 15-bobi “Zarba beruvchi qurollar”ga bag‘ishlangan[3] bo‘lib, politsiya tomonidan qo‘llaniladigan tayoqlar asosan 3 xil ko‘rinishda bo‘lishi:

- to‘g‘ri tayoqlar (прямие дубинки),
- yon tarafda tutqichi bo‘lgan tayoqlar (дубинки с боковой рукояткой)
- teleskopik tayoqlar (телескопические дубинки), ular asosan yog‘ochdan, rezinadan, plastmassadan yoki metalldan tayyorlanishi mumkinligi ko‘rsatib o‘tilgan.

2016-yil 3-iyulda qabul qilingan “Rossiya Federatsiyasi Milliy gvardiya qo‘shinlari to‘g‘risida”gi Federal Qonunning 20-moddasida (maxsus vositalardan foydalanish) Milliy gvardiya harbiy xizmatchilari (xodimlari) maxsus tayoqlarni qo‘llashga haqli ekanligi belgilangan[4].

Shuningdek, Rossiya Federatsiyasi politsiya xodimlari tomonidan ham maxsus tayoqlardan foydalanish 2011-yil 7-fevral kuni qabul qilingan “Politsiya to‘g‘risida”gi Federal Qonunning 21-moddasida ham mustahkamlab qo‘yilganligini ham keltirib o‘tishimiz mumkin[5].

2017-yil 20-dekabrdagi Ukraina

Respublikasi Vazirlar Mahkamasining “Xizmat vazifalarini bajarishda Milliy gvardiya harbiy xizmatchilari tomonidan qo‘llaniladigan maxsus vositalar ro‘yxatini tasdiqlash to‘g‘risidagi” 1024-son qarori bilan Ukraina Respublikasi Milliy gvardiyasi harbiy xizmatchilari (xodimlari) tomonidan qo‘llaniladigan maxsus vositalarning ro‘yxati tasdiqlangan bo‘lib, ushbu ro‘yxatga rezina va plastik tayoqlar ham kiritilgan[6].

Shu bilan bir qatorda “Politsiya to‘g‘risida”gi Gruziya Respublikasi Qonunining 33-moddasida politsiya xodimlari tomonidan maxsus tayoqlarni qo‘llashga haqli ekanligi ham belgilangan[7].

Yuqoridagilarga tayangan holda, bugungi kunda Rossiya Federatsiyasi, Ukraina, Gruziya Respublikalarida Milliy gvardiya hamda politsiya organi harbiy xizmatchilari (xodimlari) tomonidan jamoat xavfsizligini ta’minlashda teleskopik tayoqlardan ham keng foydalanib kelinayotganligini ko‘rishimiz mumkin. Shu jihatdan Rossiya Federatsiyasi, Ukraina, Gruziya qonunchilik amaliyotining ushbu tajribalarini qonunchiligimizga joriy qilsak, foydadan xoli bo‘lmaydi.

Shuningdek, o‘rganish jarayonida Turkiya Respublikasining “Politsiyaning vazifalari va vakolatlari to‘g‘risida”gi Qonunining 16-moddasida Politsiya (Jandarma) xizmati jarayonida foydalanadigan maxsus vositalar sanab o‘tilgan[8]. Mazkur Qonunning 16-moddasi b-bandida maxsus tayoqlarni ishlatishi mumkinligi belgilangan. Ya’ni, mazkur moddada maxsus tayoqlarning aynan qaysi turini (rezina, plastik, teleskopik va h.k.) ishlatishi nazarda tutilmagan, aksincha, umumiy ma’noda aks ettirilib, aynan bitta turini ishlatishi bo‘yicha cheklov qo‘yilmaganligini ko‘rishimiz mumkin.

Germaniya huquqni muhofaza qiluvchi organlari tomonidan ham po‘latdan yasalgan teleskopik tayoqlar Gessen, Baden-Vekkrttemberg, Shimoliy Reyn-Vestfaliya, Reynland-Pfalz, Bremen, Gamburg, Brandenburg, Bavariya, quyi Saksoniya, Saksoniya va Federal politsiyasi tomonidan ham jamoat xavfsizlini ta’minlashda qo‘llanilmoqda[9].

2013-yil 26-iyundagi 550-sonli “Politsiya xodimlarini qurollantirish to’g’risidagi” farmon bilan Fransiya davlati politsiya organlari tomonidan ham xizmat vazifasini bajarish vaqtida teleskopik tayoqlardan foydalanishga ruxsat berilgan[10].

Shuningdek, bir qator olimlarning fikrlariga tayangan holda bugungi kunda huquqni muhofaza qiluvchi organlar tomonidan jamoat xavfsizligini ta’minlashda teleskopik tayoqlardan foydalanilayotganligi ko‘rishimiz mumkin. Masalan, A.Y. Koblenkov ham o‘z maqolasida “Norvegiya politsiyasi xodimlari asosan teleskopik tayoqlar, qo‘l kishanlari va boshqa maxsus vositalar bilan qurollangan holda ko‘chalarni qo‘riqlash va jamoat tartibini himoya qilish uchun chiqishadi”[11] – deb ta’kidlagan.

Yana bir tadqiqotchi A.Y. Yakovlev[12] ham Hindiston huquq-tartibot idoralari xodimlarining jamoat xavfsizligini ta’minlashda asosiy quroli bambuk tayoqligini, ularning eskirganligi sababli yangi turdagi maxsus vositalar ya’ni Hindistonning shimoli-g‘arbiy Shtatlarida metall teleskopik (qatlanadigan) tayoqchalar ishlatila boshlagani o‘z tadqiqot ishida bayon etgan.

Yuqoridagi tadqiqotchilarning fikrlariga qo‘shilgan holda jamoat xavfsizligini ta’minlashga jalb etilayotgan harbiy xizmatchilarga yangi turdagi maxsus vosita teleskopik tayoqdan foydalanishga ruxsat beruvchi normani qonunchiligimizga kiritish maqsadga muvofiq bo‘ladi.

2022-yil qabul qilingan “O‘zbekiston Respublikasi Milliy gvardiyasi to‘g‘risida”gi Qonunida esa Milliy gvardiya harbiy xizmatchi va xodimlari faqatgina “rezina tayoqdan” foydalanishi mumkinligi belgilangan. Mazkur norma shaxsiy tarkibning jamoat xavfsizligi, jamoat tartibini saqlash hamda xizmat vazifalarini bajarishda boshqa tayoqlardan foydalanishini cheklaydigan norma sifatida ifodalangan. Rivojlangan xorij mamlakatlarining qonunchiligida esa ushbu norma “maxsus tayoq” deb ifodalangan. Fikrimizcha, “maxsus tayoq” tushunchasi keng ma’noni anglatadi, ya’ni, bu rezina, plastik, teleskopik va boshqa tayoqlar ham bo‘lishi mumkinligini anglatadi.

Yuqoridagi fikrlarga tayangan holda quyidagilarni qonunchiligimizga joriy etishni taklif etamiz:

Birinchidan, “O‘zbekiston Respublikasi Milliy gvardiyasi to‘g‘risida”gi Qonuni 30-moddasi 2-qismi “a” kichik bandi birinchi xatboshisidagi “rezina tayoqlarni” so‘zlarini “maxsus va rezina tayoqlarni” so‘zlari bilan almashtirish taklif etiladi. Buning natijasida Milliy gvardiya bo‘linmalari harbiy xizmatchilari (xodimlari) maxsus vositalarning zamonaviy turlari bilan ta’minlanadi. “Maxsus va rezina tayoqlarni” jumlasi keng ma’noda qo‘llanilib, umumiy ma’noda aks ettirilib, aynan bitta turini ishlatishi bo‘yicha cheklov bo‘lmasligini

ta’minlaydi.

Ikkinchidan, O‘zbekiston Respublikasi Milliy gvardiyasi harbiy xizmatchilari (xodimlari) tomonidan teleskopik tayoqlarni qo‘llash, foydalanish tartibi to‘g‘risida yo‘riqnoma, qo‘llanma ishlab chiqish taklif etiladi.

Uchinchidan, jamoat tartibi va xavfsizligini ta’minlashda Milliy gvardiya hamda Ichki ishlar organlari harbiy xizmatchi va (xodim) larini ushbu teleskopik tayoqlar bilan oxirgi zarurat, zaruriy mudofaa doirasidan chetga chiqmagan holda foydalanish uchun ruxsat berib, maxsus vositalar ro‘yxatiga kiritish.

To‘rtinchidan, Oliy Majlisning Inson huquqlari bo‘yicha vakili (ombudsman)ga harbiy xizmatchi va xodimlar tomonidan jamoat xavfsizligini ta’minlashda maxsus vositalardan foydalanish ustidan jamoatchilik nazoratini o‘rnatish vakolatini beruvchi normani qonunchilikka kiritish.

Xulosa qilib aytadigan bo‘lsak, O‘zbekiston Respublikasi Milliy gvardiyasi bo‘linmalarida maxsus vositalarning zamonaviy turlari bilan ta’minlanishiga huquqiy asos yaratish hamda shaxsiy tarkibning xizmatni o‘tashida qulay shart-sharoit yaratish va jamoat tartibi, xavfsizligini saqlashda samaradorlikka erishish uchun bugungi kunda xorij mamlakatlarida bo‘lgani singari teleskopik tayoqlardan jamoat xavfsizligini ta’minlashda foydalanish maqsadga muvofiq.

ПРАВОВЫЕ ОСНОВЫ ИСПОЛЬЗОВАНИЯ ТЕЛЕСКОПИЧЕСКИХ ДУБИНОК В ОБЕСПЕЧЕНИИ ОБЩЕСТВЕННОЙ БЕЗОПАСНОСТИ: ЗАРУБЕЖНЫЙ ОПЫТ

Аннотация. В данной статье освещаются особенности и эффективность использования специальных средств в обеспечении общественной безопасности в развитых странах. Также приводится теоретико-правовая информация о необходимости использования телескопических стержней военнослужащими и персоналом в целях обеспечения общественной безопасности и другая отрасль..

Ключевые слова: телескопический дубинка, специальные инструменты, правонарушение, общественный порядок, общественная безопасность.

LEGAL BASIS FOR THE USE OF TELESCOPIC RODS IN ENSURING PUBLIC SAFETY: FOREIGN EXPERIENCE

Abstract. This article covers the effectiveness of the use of special tools in ensuring public safety in developed countries, as well as its distinctive features. It also provides theoretical-legal information on the need for the use of telescopic rods by military personnel and personnel in ensuring public safety and other areas.

Key words: telescopic rod, special tools, violation, public order, ensuring public safety.

Foydalanilgan adabiyotlar:

1. O‘zbekiston Respublikasining 2022-yil 28-yanvardagi “2022 — 2026-yillarga mo‘ljallangan Yangi O‘zbekistonning taraqqiyot strategiyasi to‘g‘risida” PF-60 sonli Farmoni. T.:-2022 http: // www.lex.uz.

2. Rossiya Fedartsiyasining “Rossiya Federatsiyasi Milliy gvardiya qo‘shinlari to‘g‘risida”gi Federal qonuni 2016-yil 3-iyul №226-FQ. http: // www.consultant.ru.

3. Rossiya Fedartsiyasining “Politsiya to‘g‘risda”gi Federal qonuni 2011-yil 7-fevral № 3-FQ http: // www.consultant.ru.

4. Ukraina Respublikasi Vazirlar Mahkamasining “Xizmat vazifalarini bajarishda Milliy gvardiya harbiy xizmatchilari tomonidan qo‘llaniladigan maxsus vositalar ro‘yxatini tasdiqlash to‘g‘risidagi” 1024-son qarori 2017-yil 20-dekabr https://base.spinform.ru

5. Gruziya Respublikasining “Politsiya to‘g‘risda”gi qonuni 2013-yil 4-oktabr № 1444 https:// matsne.gov.ge/ru

6. Turkiya Respublikasining “Politsiyaning vazifalari va vakolatlari to‘g‘risida”gi Qonuni 1934-yil №2559 “POLİS VAZİFE VE SALÂHİYET KANUNU” https://www.mevzuat.gov.tr/ MevzuatMetin

7. Abschied vom guten alten Gummiknüppel. In: Die Welt. 22. Januar 2009, abgerufen am 12. September 2017. Ausziehbarer Einsatzstock „TES“ für die Polizei Niedersachsen. Abgerufen am 24. Februar 2020. hr-online.de

8. Fransiyaning “Politsiya xodimlarini qurollantirish to’g’risidagi” farmoni 2013-yil 26-iyundagi 550-sonli farmoni https://www.legifrance.gouv.fr

9. Birlashgan Millatlar Tashkilotining “Huquqni muhofaza qilish faoliyatida halok etish ehtimoli kam bo‘lgan qurollarni qo‘llashda inson huquqlariga rioya qilinishini ta’minlash bo‘yicha” qo‘llanma 2020-yil. Nyu-York va Jeneva

10. YXHT Demokratik institutlar va inson huquqlari bo‘yicha byurosining “Ommaviy yig‘ilishlar vaqtida jamoat tartibini saqlash uchun eng ko‘p qo‘llaniladigan huquqni muhofaza qilish organlari xodimlarining jihozlari” qo‘llanma 2021-yil.

11. А.Ю. Кобленков “Мониторинг реализации законодательства о применении огнестрельного оружия сотрудниками полиции в России и за рубежом” Вестник Нижегородской академии МВД России, 2018. – 1 (41), С. 242 https://cyberleninka.ru/

12. А.Ю. Яковлев “Региональное управление в области противодействия терроризму (опыт Индии)” Вестник Университета № 7, 2014. С.157 https://cyberleninka.ru/

ОПТОЭЛЕКТРОННЫЕ МЕТОД ОПРЕДЕЛЕНИЕ СОДЕРЖАНИЯ ОДНОГО ВЕЩЕСТВА В ДРУГОМ

Б.Э.Тураев,
Ташкентский университет прикладных наук

Аннотация. В статье рассмотрена оптоэлектронная метод содержание одного веществ в другом. Приведены функциональная схема, алгоритм работы и конструкция датчиков.

Ключевые слова: Оптоэлектроника, алгоритм, газ, датчик, содержания одного вещества в другом

Введение. Оптоэлектронные методы определения содержания одного вещества в другом в жидких и газообразных средах, измеряющие ослабление светового пучка в оптически прозрачных средах, могут быть использованы для создания датчиков, определяющих как вид, так и концентрацию различных примесей, что имеет принципиальное значение для контроля различных технологических процессов и решения экологических задач. Спектральный диапазон 0,9...3 мкм чрезвычайно интересен для прикладной спектроскопии, поскольку в этой области сосредоточено большое количество специфических для химических соединений полос поглощения.

Наибольшего внимания, по-видимому, заслуживает диапазон 1...1,7 мм. В этой области спектра в качестве излучателей могут быть использованы эффективные излучающие диоды и гетеролазеры на основе твердых растворов lnGaAsP и изопериодических InP, технология изготовления которых достаточно хорошо разработана. Энергетическое положение полос поглощения ряда химических веществ в рассматриваемом спектральном диапазоне приведено в таблице 1.

Полос поглощения в спектральном диапазоне некоторых веществ.

Возможность применения ИД на основе InGaAsP/InP для анализа содержания паров воды, что представляет несомненный практический интерес, в частности для металлургии (например, при получении алюминия).

В [1,2] описано устройство для определения одного вещества в другом (рис 1). Генератор импульсов (ГИ) вырабатывает периодическую последовательность импульсов переменного тока. При положительном полупериоде включается $СИД_1$ (ток проходит через резистор R_1, диоды $СИД_1$ и VD_1); $СИД_1$ излучает на опорной длине волны. Это излучение проходит через контролируемый объект КО и диод $СИД_2$, который работает в фотодиодном режиме, преобразуется в электрический сигнал, снимаемый с резистора R_2. Этот сигнал подается на вход блока обработки фотоэлектрического сигнала.

Таблица 1. Энергетическое положение полос поглощения в спектральном диапазоне

Химическое вещество	Спектральный диапазон селективного поглощения, мкм
Пары воды в атмосфере CO_2	1,10; 1,38
CO_2	1,4; 1,6
NO_2	1,25
O_2	1,7; 1,26
Вода в углеводородах	1,4
Вода в карболовых кислотах	1,4
Амины в углеводородах	1,5
Бензин в углеводородах	1,2
Олефины в углеводородах	1,62
Спирты в кислотах	1,4
Спирты в стекловолокне	1,24; 1,39
Спирты в углеводородах	1,4;

При действии отрицательного полупериода ток протекает через резистор R_1, диод VD_2 и светоизлучающий диод $СИД_2$, который излучает на измерительной длине волны. Излучение от $СИД_2$ проходит через КО и $СИД_1$, работающий в этот промежуток времени в фотодиодном режиме, преобразуется в электрический сигнал и

далее с резистора R_2 также подается на вход БОФС. В блоке БОФС реализуется отношение этих сигналов, которое пропорционально контролируемому параметру.

Из-за невысокой чувствительности СИД в фотопреобразовательном режиме это устройство обладает невысокой чувствительностью и может найти применение во влагометрии и колориметрии жидкостей[3,4].

В тех случаях, когда одной опорной длиной волны невозможно скомпенсировать влияние неинформативных параметров контролируемой среды, можно ввести еще одну опорную длину волны. В этом случае применяются три СИД, один из которых излучает на полосе поглощения контролируемых параметров, другой излучает на опорной длине волны и спектр излучения находится левее полосы поглощения, третий

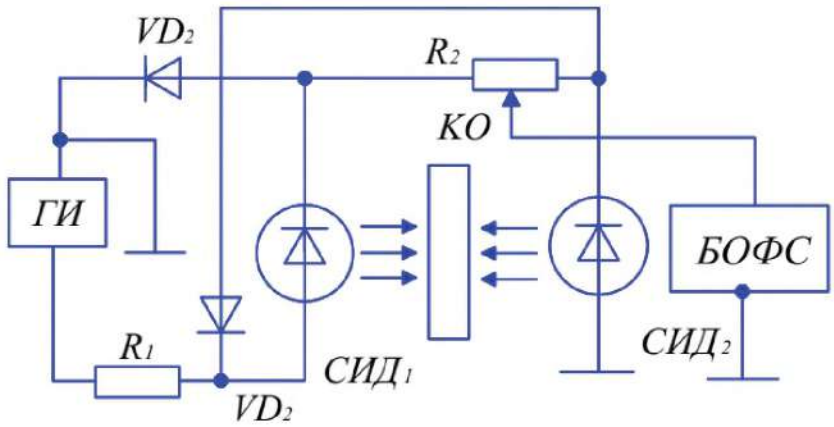

ГИ – генератор импульсов переменного тока; БОФС – блок обработки фотоэлектрического сигнала

Рис. 1 - Устройство для определения содержания одного вещества в другом

также излучает на опорной длине волны и спектр излучения находится правее от полосы поглощения.

На рисунке 2. показано алгоритм устройство для определения содержания одного вещества в другом.

Кроме того, рассматривается устройство для определения содержания одного вещества в другом, схема которого показана на рисунке 3. Устройство состоит из светодиода 1 с опорной длиной волны и светодиода 2 с измерительной длиной волны, оптически связанных с размещенной между ними кюветой 3 с анализируемым веществом, генератора импульсов переменного тока 4, резистора 5 с переменным сопротивлением, блока обработки фотоэлектрического сигнала 6. Светодиоды 1 и 2 включены встречно-параллельно. Первые разноимённые выводы светодиодов 1 и 2 подключены к первому выходу генератора импульсов переменного тока 4. Вторые разноимённые выводы светодиодов 1 и 2 подведены соответственно к крайним выводам резистора 5 с переменным сопротивлением, средний вывод которого связан с общей шиной.

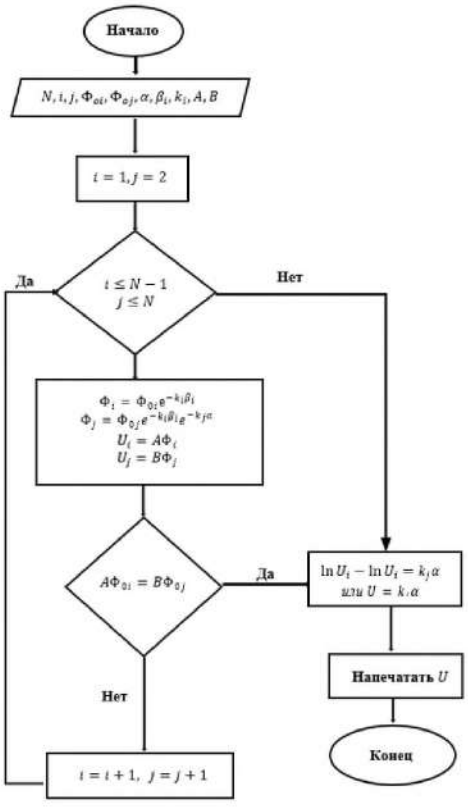

Рис.2. Алгоритм устройство для определения содержания одного вещества в другом

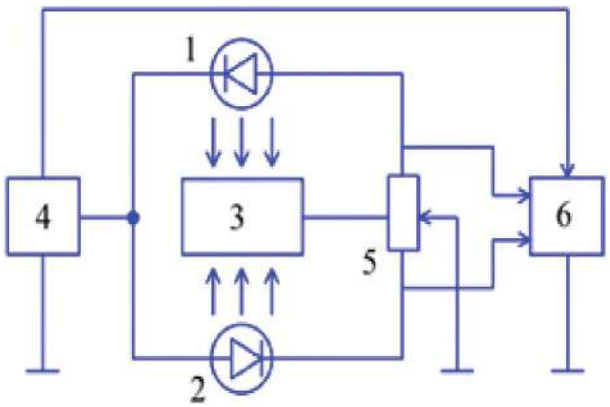

Рис. 3. Устройство для определения содержания одного вещества в другом.

Раздельные входы блока обработки фотоэлектрического сигнала 6 подсоединены соответственно к крайним выводам резистора 5 с переменным сопротивлением и ко второму выходу генератора импульсов переменного тока 4.

Устройство работает следующим образом. Генератор импульсов переменного тока 4 вырабатывает периодическую последовательность импульсов переменного тока. Сформированный ток в течение действия, например, положительного полупериода импульса, включает светодиод 2, ток проходит через него и черезнижний крайний и средний выводы резистора 5. Этот ток вызывает свечение светодиода 2, который излучает на опорной длине волны. Это излучение проходит через анализируемое вещество в кювете 3 и попадает на светочувствительную поверхность светодиода 1, к катоду которого приложено положительное напряжение и который в течение действия положительного полупериода работает как фотодиод. Прошедший через кювету 3 световой поток светодиодом 1 (в данный момент фотодиод) преобразуется в фотоэлектрический сигнал, который снимается с верхнего крайнего вывода резистора 5 относительно среднего вывода, связанного с общей шиной. Этот сигнал подается на вход блока обработки фотоэлектрического сигнала 6, второй вход которого в данный момент заперт сигналом от выхода генератора импульсов переменного тока 1.

При действии отрицательного полупериода ток протекает через светодиод 1, который излучает на измерительной длине волны, и выводы резистора 5.

Излучение от светодиода 1 проходит через кювету 3 и попадает на светочувствительную поверхность светодиода 2, к аноду которого приложено отрицательное напряжение. При действии отрицательного полупериода светодиод 2 работает в фотодиодном режиме. Сигнал отрицательности с другого крайнего вывода резистора 5 подается на вход блока обработки фотоэлектрического сигнала 6. Первый вход в этот момент времени заперт сигналом с выхода генератора импульсов переменного тока 1. В блоке обработки фотоэлектрического сигнала 6 обеспечивается деление сигналов от потоков опорного и измерительного светодиодов, пропорциональное контролируемому параметру, например, влажности.

Сущность метода заключается в следующем. Под понятием содержание одного вещества в другом следует понимать содержание, например, воды или газа, или красителей в другом веществе, например, в ацетоне, или в керосине, или в бензине, или в ткани и т. д., или влажности, вода - одно вещество, материал - другое вещество.

Определение содержания одного вещества в другом происходит следующим образом. Длина волны одного из светодиодов, измерительного, лежит на полосе поглощения одного вещества (влаги), например, двухкомпонентной среде, длина волны другого светодиода, опорного, лежит вне полосы поглощения и служит для компенсации неинформативных параметров (толщина, плотность и т. д.).

При облучении контролируемого материала (объекта) световые потоки определяются следующими соотношениями:

$$\Phi_1 = \Phi_{01} e^{-k_1 \beta} \quad (1)$$

$$\Phi_2 = \Phi_{02} e^{-k_1 \beta_1} e^{-k_2 \alpha} \quad (2)$$

где Φ_{01}, Φ_{02} -начальные потоки от первого опорного и второго измерительного светодиодов соответственно;

α-одно вещество, например, количество влаги;

β-второе вещество, например, масса материала, вещества, в котором определяется влага;

k_1, k_2 -коэффициенты, зависящие от рассеивающих свойств контролируемого объекта и длины волны излучения светодиодов.

Если эти потоки преобразовать в электрические сигналы при помощи фотоприёмника (в нашем случае каждый из светодиодов поочередно в зависимости от

полярности импульсов питания работают, то режиме фотоприёмника, то в режиме светодиода), получим

$$U_1 = A\Phi_{01}e^{-k_1\beta} \quad (3)$$
$$U_2 = B\Phi_{02}e^{-k_1\beta_1}e^{-k_2\alpha} \quad (4)$$

где А и В - коэффициенты преобразования светодиодов, работающих в режиме фотоприемника, потока излучения в электрический сигнал.

Если установить равенство начальных значений потоков излучения по реакции светодиодов, работающих в режиме фотоприёмника, т.е. $A\Phi_{01}=B\Phi_{02}$, что нетрудно обеспечить, изменяя токи, протекающие через светодиоды, и реализуя отношение сигналов от опорного и измерительного потоков в блоке обработки фотоэлектрического сигнала, получим

$$lnU_1 - lnU_2 = k_2\alpha \text{ или } U = k_2\alpha \quad (6)$$

Логарифмируя значение, получается

$$\frac{U_1}{U_2} = \frac{A_{01}e^{-k_1\beta}}{B\Phi_{02}e^{-k_1\beta_1}e^{-k_2\alpha}} \quad (5)$$

т.е. сигнал, пропорциональный величине контролируемого параметра (одного первого вещества) в веществе другого.

Выводы. Разработка и создание оптических датчиков содержание одного веществ в другом позволяют обнаружить химические вещества, что может быть важно для безопасности на военных объектах. Полученные оптоэлектронные сигналы могут быть использованы для передачи информации, контроля и сигнализации военных систем, что повышает эффективность и надежность военных операций.

BIR MADDANING BOSHQASIDAGI MIQDIRINI ANIQLASHNING OPTOELEKTRONIK USULI

Annatatsiya. Maqolada bir moddani boshqa modda o'z ichiga olishning optoelektronik usuli muhokama qilinadi. Funktsional sxemasi, ishlash algoritmi va datchik dizayni taqdim etilgan.

Kalit so'zlar: Optoelektronika, algoritm, gaz, sensor, bir moddaning boshqa modda tarkibida

OPTOELECTRONIC METHOD FOR DETERMINING THE CONTENT OF ONE SUBSTANCE IN ANOTHER

Abstract. The article discusses the optoelectronic method of containing one substance in another. The functional diagram, operating algorithm and design of the sensors are presented.

Key words: Optoelectronics, algorithm, gas, sensor, content of one substance in another

Библиографический список:

1. Меледин ВГ. Лазерная доплеровская полупроводниковая анемометрия. Интерэкспо Гео-Сибирь. 2018;2(5):141-50.

2. Н. Р. Рахимов, Б.Э.Тураев, М. Н. Рахимова // Оптоэлектронные методы определения содержания одного вещества в другом в жидких и газообразных средах // Современные технологии в нефтегазовом деле – 2021 сборник трудов международной научно-технической конференции. Уфа. Издательство УГНТУ. 2021 г. с.686-690

3. Рахимов Н. Р. и др. Оптоэлектронные методы измерения и контроля технологических параметров нефти и нефтепродуктов //Автоматика и программная инженерия. – 2015. – №. 2 (12). – С. 85-108.

4. Рахимов Н. Р., Тураев Б. Э., Рахимова М. Н. Оптоэлектронные методы определения содержания одного вещества в другом в жидких и газообразных средах //Современные технологии в нефтегазовом деле–2021. – 2021. – С. 686.

FAVQULODDA VAZIYATLARDA FPV DRONLARIDAN FOYDALANISH VA TALOFATLAR YUZASIDAN OLINGAN TASVIRLAR ORQALI ZARARLARNI MINIMALLASHTIRISH

Kuldashev Ikrombek Xamidullayevich,
O‘zbekiston Respublikasi Jamoat xavfsizligi universiteti
Qo‘riqlashni muhandislik-texnik ta’minoti kafedrasi boshlig‘i,
texnika fanlari bo‘yicha falsafa doktori (PhD), dotsent

Kamolov Abdullo Abdurazzokovich,
O‘zbekiston RespublikasiJamoat xavfsizligi universiteti
mustaqil izlanuvchisi

Annotatsiya. Ushbu maqolada favqulodda vaziyatlar vaqtida yoki favqulodda vaziyatlar oqibatlarini uchuvchisiz uchadigan apparatlar (FPV dronlari) orqali kamaytirish yuzasidan bir qator takliflar hamda bugungi kunda ushbu texnologiyalardan foydalanishdagi kamchiliklar ilmiy jihatdan keng yoritib o‘tilgan.

Kalit so‘zlar: Favqulodda vaziyatlar, uchuvchisiz uchadigan apparat, FPV dron, zoom, termal tasvir, tabiiy ofat, geodeziya, model, pervanellar, virtual ko‘zoynak, dvigatel.

Bugungi shiddat bilan rivojlanib borayotgan taraqqiyotning asosiy texnologiyalaridan biri hisoblangan uchuvchisiz uchadigan apparatlar(dronlar) insonlarda yuqori qiziqishni o‘zida namoyon etdi. Uchuvchisiz uchadigan apparat bu masofadan boshqariluvchi havoda parvoz qila oluvchi qurilma hisoblanadi. Ushbu qurilmalar ustida amalga oshirilgan ko‘plab ilmiy tadqiqotlar vaqt otgani sari uchuvchisiz uchadigan apparatlarning yuqori sur’atlarda rivojlanib inson og‘irini yengil qilish maqsadida qishloq xo‘jaligi sohasida, tibbiyot sohasida, geodeziya sohasida, ijodi sohada va hattoki harbiy sohada ham qo‘llanilmoqda.

Mamlakatimizda raqamli iqtisodiyotni faol rivojlantirish bo‘yicha keng ko‘lamli ishlar amalga oshirilmoqda, hamda zamonaviy axborot-kommunikatsiya texnologiyalarini keng joriy etish bo‘yicha kompleks chora-tadbirlar amalga oshirilmoqda. Prezidentimiz tashabbuslari bilan barcha sohalarini ilg‘or texnologiyalar asosida yangilash belgilab berildi hamda davlatimiz rahbarining 2020-yil 5-oktabrdagi farmoni bilan “Raqamli O‘zbekiston — 2030” strategiyasini tasdiqlash va uni samarali amalga oshirish chora-tadbirlari to‘g‘risida PF-6079 farmoni imzolandi.

Dronlar modeliga ko‘ra takomillashib boraveradi. Eng zamonaviy o‘ziuchar qurilmalar, odatda, avtomatik uchish va qo‘nish, belgilangan nuqtalarni uchib o‘tish, mo‘ljal olishni intellektual boshqarish, parvoz nuqtasiga qaytish, cheklangan joylar to‘g‘risida ogohlantirish kabi funksiyalarga ega.

Uchuvchisiz uchish moslamalari favqulodda vaziyatlar chog‘ida qidiruv qutqaruv ishini osonlashtiradi. Oddiygina misol qilib aytadigan bo‘lsak yong‘inga qarshi kurashish chog‘ida odam kirishi qiyin bo‘lgan joylarni aniq tasvirga olish orqali obyekt bo‘yicha aniq ma’lumotlarga ega bo‘lishimiz mumkin va hattoki hayotni saqlab qolish uchun ham samarali texnologiya sifatida qo‘llanilishi mumkin.

Uchuvchisiz uchadigan apparat havoga ko‘tarilish orqali siz xuddi uning kabinasidagidek havoga ko‘tarilasiz va favqulodda vaziyatlar chog‘ida aholini himoya qilish uchun kerakli ma’lumotlarni tezda olasiz. Yo‘qolgan odamlarning joylashishini aniqlash va favqulodda vaziyatlarda kechiktirmasdan javob bergan holda ko‘plab insonlar hayotini saqlab qolish mumkin. Kuchli Zoom yoki termal tasvir bilan jihozlangan uchuvchisiz uchadigan apparat, parvoz chog‘ida, qutqaruvchilarga yo‘qolgan odamlarni tezda topishga va eng xavfsiz harakat rejasini ishlab chiqishga yordam beradi.

Uchuvchisiz uchish apparatlari (qisqartma so‘z bilan UUA yoki

ba’zida “dron” (ingliz tilidan olingan drone)) – bortida uchuvchisi bo‘lmagan uchuvchi apparat. Yerdagi obyektlarni real vaqt oralig‘ida kuzatish va parvoz vaqtida fototasvirlarni olish hamda boshqa vazifalarni bajarish uchun yaratilgan havo kemasi hisoblanadi. Uchuvchisiz uchish apparatlarining (UUA) tarixi uzoq 1782-yilga borib taqaladi. Aka-uka Eten va Jozef Mongolfelar tutun bilan to‘ldirilgan pufakni havoga uchirishdi [1].

Uchuvchisiz havo qurollarining tarixi bir yarim asrdan ortiq vaqtdan beri mavjud. 1849-yilda Venetsiya respublikasi Avstriya hukmronligiga qarshi isyon ko‘tardi. Avstriya artilleriyasi leytenanti Frans fon Yuxatius shaharni aerostat orqali bombardimon qilish g‘oyasini ilgari surdi. Uning taklifiga ko‘ra aerostatlar Venetsiyaga qarab shamol yo‘nalishida uchirish va belgilangan vaqtda unga osilgan portlovchi zaryadlarni maxsus qurilma tashlab yuborib portlashi kerak bo‘lgan [2].

Uchuvchisiz uchadigan apparat yaratishning jahon amaliyoti sanoat tarmoqlarida uchuvchisiz tizimlardan foydalanish fonida haqiqiy o‘sishni ko‘rishimiz mumkin. Qishloq xo‘jaligi va geodeziya allaqachon o‘z ishlarida zamonaviy texnologik yechimlardan foydalanib kelmoqda. Paydo bo‘lgan yong‘in holatlari, suv toshqinlari chog‘ida tezkor javob berish va aniq harakatlarni rejalashtirish zarurligini inobatga olgan holda, uchuvchisiz uchish apparatlarini joylashtirish va operatsion muammolarni hal qilish uchun qulay va tezkor vosita sifatida qarashimiz zarurdir. Xo‘sh, dronlar yordamida favqulodda vaziyatlarni bartaraf etishning o‘ziga xos xususiyati nimada, turli modellar o‘rtasida qanday xususiyatlar farqlanadi va ularning afzalliklari nimada?



Aynan favqulodda vaziyatlar chog‘ida foydalanish uchun FPV dronlarini oladigan bo‘lsak. **FPV (First Person View) dronlari** – kvadrokopterlar yoki ko‘p rotorli uchuvchisiz uchish apparatlari bo‘lib, ular kamera bilan jihozlangan va real vaqtda videoni uchuvchi qurilmasiga uzatadi. Bu shuni anglatadiki, uchuvchi uchuvchi ekraniga uzatiladigan video tasma yordamida dronni boshqarishi mumkin, bu esa unga dron kabinasida bo‘lish hissini beradi [3].

Asosiy qism mexanizmlari tuzilishi quyidagicha:

Ramka. Bu asosiy va eng muhim qism. U barcha funksional obyektlarni bir-biriga tutib turadi, strukturaning umumiy kuchini aniqlaydi va qurilmaning aeronavtik xususiyatlariga ta’sir qiladi. Men bu qism haqida ko‘p gapiraman, chunki bu faqat o‘zingiz yoki prototiplash do‘konidan foydalangan holda dizayni va ishlab chiqarishi kerak (bu sizga muhandislik ma’lumotiga ega bo‘lmasligingiz tavsiya etiladi, oxirida. , u arzonroq va tezroq bo‘ladi, chunki prototip ishlab chiqaruvchilari yuqori sifatli ramka yaratadilar, materiallarni yaxshiroq tanlaydilar va dizayni bo‘yicha maslahat beradilar)

Motorlar. Qancha aylanma transport vositasini xohlashingizga qarab sizga 4-8 motor kerak bo‘lishi mumkin. Dvigatel dron pichoqlarining aylanish tezligini va shuning uchun uning quvvatini aniqlaydi. Arzon va ishonchli yechimlarni taklif qiladigan motor ishlab chiqaruvchilar ko‘p.

Elektron tezlikni boshqarish. Bu sizning pervanelingizni sinxronlashtiradigan va droningizning aqldan ozishiga yo‘l qo‘ymaydigan qurilmalar. Ular, shuningdek, juda arzon va topish oson.

Pervanellar. Endi bu pervanelning asosiy harakatlantiruvchi qismlari. Ularning pichoqlari murakkab geometriyaga ega va ularning o‘lchamlari va shakli ramkaning vazni va hajmiga bog‘liq bo‘ladi, shuning uchun siz ularni ramka bilan birga buyurtma qilishingiz kerak bo‘ladi [4].

Oddiy dronlarga nisbatan afzalliklari:

- FPV dronlari boshqa dronlarga nisbatan arzon;
- Yuqori parvoz tezligi. Engil vazni va turli elementlarni almashtirish imkoniyati tufayli dron tezligi 100 km/soat va undan ham yuqori bo‘lishi mumkin. Maxsus tayyorlangan qurilmalarda dron tezligi 379 km/soatga yetdi;

- FPV dronini siz o‘zingiz xohlagandek yasashingiz mumkin, yengil dron katta tezlikka ega bolishi katta masofani qisqa vaqtda bosib o‘tishi mumkin, uzoq parvoz qilishini xohlasak og‘irroq qilib jamlash mumkin;
- Birinchi shaxs nazorati. Biz dronni ekranli virtual ko‘zoynaklar yordamida boshqarishimiz, bu bizga parvozni ko‘proq boshqarish imkonini beradi va bizni parvozga to‘liq singdiradi.

Bugungi kunda FPV dronlarining bir nechta turlari mavjud, ular orasida poygachi dronlar, fristayl kvadrokopterlari (akrobatik parvozlar) va aerofotosurat kvadrokopterlari (ham foto va video) mavjud. Va nihoyat, bugungi kunda jangovar FPV dronlari ham faol rivojlanmoqda.

Poygachi dronlar: Ushbu dronlar yuqori tezlikdagi poyga musobaqalari uchun maxsus ishlab chiqilgan. Ular yengilligi, yuqori manyovrliligi va yuqori tezlikka tezlashish qobiliyati bilan ajralib turadi. Va bunday FPV dronlarining dizayni ixcham va aerodinamikdir.

Erkin uslub uchun dronlar: Bu dronlar o‘zining ko‘p qirraliligi va funksionalligi bilan ajralib turadi, bu esa operatorlarga ko‘plab murakkab aeroakrabatikalarni bajarish imkonini beradi. Freestyle FPV dronlari manyovrlik va mukammal boshqarish qobiliyatini o‘zida mujassam etgan bo‘lib, ular fokuslarni bajarish va dinamik videoni yozib olish uchun zarurdir.

Havodan suratga olish uchun dronlar: Bunday dronlar yuqori sifatli aerofotosuratlar va videoyozuvlarni ishlab chiqarish uchun maxsus yaratilgan. Ularning o‘ziga xos xususiyati yuqori aniqlikda suratga oladigan stabilizatsiyaga ega kameradir. Bundan tashqari, aerofotosuratga olish uchun FPV dronlari uzoqroq parvoz vaqtlariga ega, bu ularga kattaroq maydonni qamrab olish imkonini beradi.

Jangovar FPV dronlari - kamikadzelar va boshqalar: Harbiy maqsadlarda yaratilgan FPV dronlarining faol rivojlanishi dronlar sohasidagi so‘nggi tendentsiyalardan biriga aylandi. Bunday jangovar mashinalar o‘q-dorilarni to‘xtatib turish uchun maxsus vositalar bilan jihozlangan va ish paytida ular xavfsiz aloqa kanallaridan foydalanadilar. Bundan tashqari, jangovar FPV dronlari dushman elektron urushi (EW) qurollariga chidamli [5].

Uchuvchisiz uchish texnikasi bo‘yicha texnologik yutuqlar mavjud ammo ushbu qurilmalardan salbiy maqsadlarda foydalanuvchilar ham yo‘q emas. Dronlardan jinoiy va terroristik maqsadlarda, toifalangan obyektlarni kuzatishda foydalanish yurt tinchligiga katta raxna soluvchi vosita sifatida ham qo‘llanilmoqda.

Noqonuniy maqsadlarda uchuvchisiz uchadigan apparatlardan foydalanish boshqa qotilliklarga nisbatan tajovuzkor hisoblanadi. Unchalik qimmat bo‘lmagan kvadrokopterlar ham ancha uzoq masofada boshqarish mumkin bo‘lib, 7-8 kmgacha bo‘lgan nazorat masofasini qo‘llab-quvvatlaydi va ularning batareya quvvati 25-30 minutni tashkil qiladi. Dronlar orqali huquqni muhofaza qilish amaliyotida quyidagi jinoyatlarni jahon amaliyotida misol keltirishimiz mumkin:

1. 2016-yil 11-avgust kuni Irlandiyada yaqinidagi Shimoliy Templepatrikda joylashgan bankomat kamerasi uchuvchisiz uchish qurilmasining odamlarni otib tashlaganini tasvirga olgan [6].
2. 2015-yil avgust oyida AQShning Ogaya shtatida joylashgan Mensfild shahar qamoqxonasiga ozodlikdan mahrum qilinganlarga 144,5 gramm tamaki, 65 gramm marixuana, 6,6 gramm geroin paketlari dronlar orqali tashlangan [7].
3. 2018-yilda Venesuelada hujumchilar mamlakat prezidenti Nikolas Maduroning ko‘chadan chiqishi vaqtida unga suiqasd uyushtirishga uringan. Suiqasd portlovchi moddalar o‘rnatilgan dronlar yordamida amalga oshirilgan [8].

2023-yilda respublikada sodir bo‘lgan favqulodda vaziyatlar, xususan, yong‘inlar, gidrometeorologik va geologik xavfli jarayonlar aholi hayoti va sog‘ligiga zarar yetishiga hamda moddiy yo‘qotishlarga olib keldi. Sodir bo‘lgan favqulodda vaziyatlarning 78,7 foiz texnogen va 21,3 foiz tabiiy xususiyatli, shundan yo‘l-transport hodisasi - 29 foiz, gaz-havo aralashmasining chaqnashi - 24 foiz, is gazi, oziq-ovqat mahsulotlari va toksik moddadan zaharlanishlar - 19 foiz, yong‘inlar - 6 foiz va yong‘in-portlash, suvda cho‘kish, sel, zilzila -

22,7 foiz favqulodda vaziyat sifatida ro‘yxatga olingan [9]. Ushbu raqamlar hajmini kamaytirish maqsadida ilmiy tadqiqotlar samarasi sifatida uchuvchisiz uchadigan apparatlarni sohaga joriy etish zarur hisoblanadi. FPV dronlari iqtisodiy jihatdan arzon hisoblanadi. Bugungi kunda mamlakatimizda uchuvchisiz uchadigan apparatlardan foydalanish bo‘yicha Qonun hujjatlarimizda ma’lum cheklovlar mavjud. Vaqt o‘tgan sari dunyo texnologiyasi rivojlanib katta yutuqlarni egallab kelmoqda. Shunday ekan uchuvchisiz uchadigan apparatlardan foydalanish va ularni olib kirish yuzasidan ishlab chiqilgan qonun hujjatlarini qayta ko‘rib chiqish maqsadga muvofiqdir.

Asrlar davomida insonlarni qiynab kelayotgan favqulodda vaziyatlar chog‘ida bunday qurilmalarni qo‘llash yuzasidan ko‘plab ilmiy izlanishlar amalga oshirilib kelinmoqda. Uchuvchisiz uchadigan apparatlardan Favqulodda vaziyatlar vazirligi favqulodda vaziyatlarni kuzatish va bashorat qilish, odam borishi qiyin bo‘lgan joylarga dori-darmon va gumanitar yuklarni yetkazib berish, elektr uzatish liniyalari va quvurlarda uzilishlarni tekshirish, katta yo‘llarda tirbandliklarni aniqlash maqsadida samarali foydalanishimiz mumkin.

Аннотация: В этой статье широко освещается ряд предложений по снижению последствий чрезвычайных ситуаций с помощью беспилотных летательных аппаратов (дронов FPV) во время чрезвычайных ситуаций, а также с научной точки зрения недостатки использования этих технологий сегодня.

Ключевые слова: аварийная ситуация, дрон, дрон FPV, зум, тепловизор, стихийное бедствие, Геодезия, модель, пропеллеры, виртуальные очки, двигатель.

Annotation: this article contains a number of proposals to reduce the consequences of emergency situations or emergency situations through unmanned aerial vehicles (FPV drones), and today the shortcomings in the use of uchbu technologies are widely covered by the scientific directory.

Keywords: emergency, unmanned flying hardware, FPV Drone, zoom, thermal imaging, natural disaster, Geodesy, model, propellers, virtual glasses, engine.

Foydalanilgan adabiyotlar:

1. Parsiyev S.S., Murakayev I.I., Saidboyev B.Dj., Abdulxayev N.M. Uchuvchisiz uchish apparatlarining tuzilishi va ekspluatatsiyasi. Darslik.–Toshkent: O‘zbekiston Respublikasi Jamoat xavfsizligi universiteti, 2024. – 285 b.

2. Ikanov A.A. , Tazetdinov R.R. , Qodirov T.T., Shaxanov S.N. Uchuvchisiz uchish apparatlarining tuzilishi va ekspluatatsiyasi (FPV-dronlari bo‘yicha xorijiy tajriba). O‘quv qo‘llanma // O‘zbekiston Respublikasi Jamoat xavfsizligi universiteti boshlig‘i, yuridik fanlar doktori, professor M.X.Rustambayev umumiy tahriri ostida //– Toshkent: O‘zbekiston Respublikasi Jamoat xavfsizligi universiteti, 2024. – 112 b.

3. https://www.ixbt.com/live/drones/fpv-drony-chto-eto-takoe-i-kak-oni-izmenyayut-mir-videosemki-iz-vozduha.html

4. http://srcyrl.dgcncmachining.com/info/what-are-drones-39126947.html

5. https://riamo.ru/articles/aktsenty/ot-pervogo-litsa-chto-takoe-fpv-drony-i-kak-ih-primenyayut-v-mirnoe-vremya-i-na-svo/

6. И никакой тайны: дроны превращаются в серьезную проблему. [Электронный ресурс] // Новые Известия. — URL: https://newizv.ru/article/general/04-05-2019/i-nikakoy-tayny-drony-prevraschayutsyav-serieznuyu-problemu (дата обращения: 02.07.2019).

7. Беспилотник с наркотиками спровоцировал драку в тюрьме в Огайо. [Электронный ресурс] // ИА Интерфакс. — URL: https://www.interfax.ru/world/458070 (дата обращения: 02.07.2019).

8. https://www.mn.ru/smart/drony-prestupniki-kak-lyudi-ispolzuyut-gadzhety-v-nezakonnoj-deyatelnosti

9. https://fvv.uz/uz_lat/activityReportItem/6

JANGOVOR CHAQIRIQ VA UNING MAZMUN-MOHIYATI

Bokiyev Ma’ruf Gafurovich,
O‘zbekiston Respublikasi
Jamoat xavfsizligi universiteti
batalyon komandiri o‘rinbosari

Annotatsiya. Harbiy sohada ko‘plab tadqiqotlar olib borilgan bo‘lsa-da, biroq hozirga qadar jangovor chorlov vositalari, jumladan jangovor chaqiriq tushunchasining mazmun-mohiyati to‘la tadqiq etilmagan. Mazkur maqolada ushbu yo‘nalishda amalga oshirilgan ilmiy izlanishlarning natijalari bayon etiladi.

Kalit so‘zlar: jangovor chorlov, jangovor chaqiriq, “slogan”, “Alale!”, “Banzay!”, “Mara!”, axloqiy-ruhiy tayyorgarlik, mudofaa.

“Mudofaa to‘g‘risida”gi Qonunning 5-moddasida mudofaani tashkil etish vazifalari, jumladan mudofaaning ilmiy, ilmiy-texnik, ma’rifiy, harbiy-sanoat, iqtisodiy, axboriy va qonunchilik bazasini takomillashtirish zarurligi belgilab qo‘yilgan [1]. Mazkur vazifalar mudofaa va xavfsizlikni ta’minlash sohasida ilmiy tadqiqotlarni olib borishni taqozo etadi.

Bugungi kunda harbiy sohada ko‘plab tadqiqotlar olib borilishiga qaramay, jangovor chorlov vositalari haligacha to‘liq o‘rganilmagan. Jahon va “Markaziy Osiyo xalqlari ko‘plab harbiy marshlar, milliy vatanparvarlik qo‘shiqlariga ega bo‘lgan, biroq afsuski bu yo‘nalishda tadqiqotlar hali kam (deyarli yo‘q) bo‘lib, tarixiy ma’lumotlarning katta qismi ochiqlanishini kutib turibdi” [2].

Darhaqiqat, jangovor chaqiriqlar mazmun-mohiyatini o‘rganish masalasi hozirda jangovor harakatlarning yakuni ko‘p jihatdan harbiy xizmatchilarning axloqiy-ruhiy tayyorgarligiga bevosita bog‘liq bo‘lib qolayotgan bir davr uchun juda muhim hisoblanadi.

Mavzuga oid adabiyotlar tahlili. Eng qadimgi jangovor chaqiriqlar barcha turdagi dushmanlar (inson yoki tabiat kuchlari)ga nisbatan qo‘llanilgan. Ular vaqt o‘tgani sari oddiydan murakkabga qarab rivojlanib borgan. Jangovor chaqiriqlar dastlab qabilaning totemi hisoblangan hayvonga taqlid qilingan holda jonivorlar ovozi shaklida bo‘lgan bo‘lsa, keyinchalik ular oliy, ilohiy kuch – xudoni ulug‘lash va undan madad so‘rash shaklida rivojlangan.

Bugungi kunda jangovor chaqiriq tushunchasi, uning mazmuni va turlari haqida xorijiy va mahalliy adabiyotlarda ma’lumotlar juda kam uchraydi. Mavjudlari ham tadqiqot obyekti sifatida chuqur o‘rganilgan ilmiy tadqiqotning yaxlid xulosalari emas. Shunga qaramay, jangovor chaqiriqlar bo‘yicha ma’lumotlar qisman xorij olimlaridan К.П.Щукиннинг “За родину, за Сталина: сборник материалов о боевых эпизодах действующей Красной Армии”, П.Г.Тичинанинг “За Сталина, за Родину, за мир!”, М.Б.Щукиннинг “На рубеже эр”, Т.Сулимирскийнинг “Сарматы. Древний народ юга России”, Charlz Omanning “Военное искусство в Средние века” asarlari hamda mamlakatimiz olimlaridan R.S.Samarovning “Harbiy atamalarning yangi izohli lug‘ati” va H.Dadaboyevning “O‘zbek harbiy terminologiyasi” kitoblarida mavjud bo‘lib, mazkur maqolani tayyorlashda ushbu adabiyotlardan foydalanilgan.

Tadqiqot metodologiyasi. Jangovor chaqiriq harbiy chaqiruvdan farq qiladi. Jumladan, harbiy chaqiruv bu – “harbiy xizmatga chaqiruv, qonun bilan belgilangan, fuqarolarni Qurolli Kuchlar safida harbiy majburiyatlarni o‘tash uchun jalb qilish” [3]ni nazarda tutadi. Harbiy chaqiruv ma’muriy-huquqiy mazmunga ega bo‘lsa, jangovor chaqiriq esa, ruhiy-emotsional mazmun-mohiyat kasb etadi.

Jangovar chaqiriq bu – jang paytida shaxsiy tarkibni rag‘batlantirish, dushmanni qo‘rqitish yoki oliy ilohiy kuch (xudo)dan yordam so‘rash uchun mo‘ljallangan baland ovozli chaqiriq bo‘lib, ayni vaqtda, u jangning qizg‘in paytida do‘stni dushmandan ajratishga imkon beradigan identifikatsiya belgisi hamdir [4].

Shuni aytish lozimki, jangovor chaqiriqlar tarixan barcha davrlar va xalqlarda turlicha shakl va mazmunda rivojlangan. Jumladan,

jangovor chaqiriqlarning shakli va mazmunini shakllanishiga o‘sha xalqning milliy xis-tuyg‘ulari, e’tiqodi hamda ijtimoiy-siyosiy jihatdan taraqqiyot darajasi kabi omillar ta’sir etgan.

Jangovor chaqiriqlarning har bir xalqda o‘ziga xos shakl va mazmunda rivojlanganini quyida keltirilgan tahlillarda ham ko‘rish mumkin.

Avvalo, jangovar chaqiriq tushunchasiga to‘xtaladigan bo‘lsak, bu tushuncha Shotlandiya tilida “slogan” (shior) - tez esda qoluvchi ibora ma’nosida qo‘llanilgan [5].

“Alale!” (yunoncha, «Ἀλαλά») iborasi qadimgi yunonlarning jangovor chaqrig‘i bo‘lib, unda askarlar mana shu iborani qo‘llagan holda o‘z saflarida ruhiy shijoatni qo‘zg‘atish uchun dushmanga mazkur hayqiriq bilan hujum qilishgan [6]. Afinaliklar buni o‘zlarining homiy ma’budasi Afinaning qushi - boyqushning qichqirig‘iga taqlid qilgan holda amalga oshirganlar.

“Nobiscum Deus” (lotincha, “Xudo biz bilan!”) iborasi esa, so‘nggi Rim va Vizantiya imperiyalarining jangovar chaqirig‘i hisoblanadi [7].

“Axaray!” jangovor chaqirig‘i ibroniy tilida “Menga ergashing!” degan ma’noni bildiradi [8]. Mazkur chaqiriq uzoq yillar davomida yahudiy millati tomonidan qo‘llab kelingan.

Qadimgi xalqlardan biri bo‘lmish Sarmatlar miloddan avvalgi IV asrlarda Dunyodan Orol dengizigacha Yevroosiyo (hozirgi Ukraina, Rossiya va Qozog‘iston hududi)ning dasht zonasida yashagan ko‘chmanchi eroniyzabon qabilalar [9, 10] bo‘lib, ular jangu-jadal vaqtida “Mara!” - jangovar chaqrig‘i [11] dan foydalanishgan.

“Banzay!” (yaponcha 万歳 bandzay - “o‘n ming yil”) iborasi uzoq yillar davomida yapon samuraylarining jangovar chaqirig‘i hisoblangan. Banzay an’anaviy xitoycha uzoq umr ko‘rish istagi (xitoy tilida “vansuy”, ma’nosi “Ko‘p yillar!”ning yaponcha talaffuzi hisoblanadi. Bu chaqiriqni rus tiliga “Да здравствует! – Yashasin” deya tarjima qilish ham mumkin!”.

“Banzay” tushunchasi qadimda “tenno heika, banzai!” shaklida to‘liq holda ishlatilgan. Uning tarjimasi “Janob imperator o‘n ming yoshda!” bo‘lib, an’anaga ko‘ra, yaponlar imperatorga o‘n ming yillik umr tilashgan. Keyinchalik, jangovor vaziyat talabidan kelib chiqib, mazkur tushuncha yanada qisqa “Banzay” shaklida qo‘llanila boshlagan [12].

“Jai Mahakali, Ayo Gorkhali!” (“Buyuk Kaliyga shon-shuhrat, Guruhlar kelyapti!”) jangovor chaqirig‘i davriy jihatdan yuqoridagilarga nisbatan ancha yosh chaqiriq bo‘lib, u o‘z vaqtida Hindistonda shakllangan harbiy otryad - guruhlarning jangovar chaqirig‘i bo‘lgan. Guruhlar (inglizcha Gurkha) – 1815-yilda paydo bo‘lgan Buyuk Britaniyaning mustamlakachi hamda Hindistonning nepallik ko‘ngillilardan yollangan qo‘shinlari [13] hisoblanishgan.

Jangovor chaqiriqlar tarixida “Vatan uchun, Stalin uchun!” chaqirig‘i mashhur chaqiriqlardan biri hisoblanadi. Ba’zi mutaxassislar tomonidan mazkur jangovor chaqriq Ulug‘ Vatan urushi davri (1941-1945 yillar) da Qizil Armiya va Dengiz floti tomonidan qo‘llanilgan degan qarashlar mavjud.

Aslida mazkur jangovor chaqiriqni yuzaga kelishiga 1938-yil sentabr oyida “Правда” va “Красная Звезда” gazetalarida Xasan ko‘li uchun bo‘layotgan janglar haqida chop etilgan maqolalar (“Olg‘a, Vatan uchun, Stalin uchun!” - biz komandir bilan bor ovozi bilan qichqiramiz!”, Siyosiy instruktor o‘rinbosari G.Sazikinning “Vatan uchun!” maqolasi. “Правда” gazetasi. 1938 yil 1 sentabr; “Vatan uchun, Stalin uchun hayotimdan afsuslanmayman!”, jangchi Ivan Nekiminning maktubi. “Krasnaya zvezda” gazetasi 1938-yil 11-sentabr) [14] sabab bo‘lgan.

“Vatan uchun, Stalin uchun!” jangovor chaqrig‘i Ulug‘ Vatan urushi boshlanishidan avval ham ba’zi davlat buyurtmalarini bajarishda qo‘llanilgan. Jumladan, ushbu jangovor chaqiriq 1939 yil 17 iyunda yaratilgan “Eskadrilya №5” (boshqa nomi – “Война начинается”) filmda Kumach Lebedevning tomonidan yaratilgan “Aviatsiya” qo‘shig‘i matnida ham ishlatilgan.

“Vatan uchun, Stalin uchun!” jangovor chaqrig‘i dastlab front uchun qo‘llanilgan bo‘lsa, qisqa vaqt ichida u ijtimoiy-siyosiy hayotga ham kirib borgan. Jumladan, 1940 yilda o‘tkazilgan saylovning targ‘ibot plakatlarida mazkur chaqiriq siyosiy chaqriq sifatida qo‘llanilgan [14]. Keyinchalik bu chaqiriq ma’muriy-huquqiy hujjatlar mazmuniga ham kirib bora boshlagan. Jumladan, 1943-yil 11-yanvarda 67-armiya Leningrad fronti qo‘mondoni “Iskra” operatsiyasini o‘tkazish to‘g‘risida qabul qilgan buyrug‘ida [15]:

“Dushman qamalidan ozod qilingan Leningrad butun mamlakat bilan birlashsin.

Jangga, dushman bilan shafqatsiz jangga, jasur jangchilar! Leningrad uchun, Vatan uchun, Stalin uchun! Oldinga!” chaqirig‘ini qo‘llaganini ko‘rish mumkin.

Urush yakunlangan bo‘lishiga qaramay “Vatan uchun, Stalin uchun!» jangovor chaqirig‘i sobiq ittifoq hududida to Stalin vafot etgunga qadar harbiy xizmat, saylov va huquqiy hujjatlar, ayni vaqtda, ilmiy va badiiy asarlarning mazmunida ham faol qo‘llanilib kelingan [16, 17, 18].

Tahlil va natijalar. Yuqorida ta’kidlaganimizdek, tarixan mavjud jangovor chaqiriqlar ham jamiyat ham tabiat ichida dushman sanalgan kuchlarga nisbatan qo‘llanilgan. Jangovor chaqiriqlar vaqt o‘tgani sari oddiydan murakkabga qarab rivojlanib, eng oddiy shaklda – jonivorlarga taqlid qilingan tovushlardan tortib, to ilohiy kuch (xudo)ga iltijo, undan madad kutish shakligacha rivojlangan.

Jangovor chaqiriqlar har bir xalqda mazkur xalq mentalitetidan kelib chiqqan holda turlicha bo‘lgan. Lekin, uning turi har xil bo‘lsa-da, asosiy funksiyasi bitta - bu jang oldi va jang vaqtida askarlarda birdamlik, birodarlik tuyg‘usini hosil qilish bo‘lgan.

Ta’kidlash kerakki, jangovor chaqiriqlar jang oldi va jang vaqtida yana ko‘plab vazifalarni bajargan. Jumladan, jangovor chaqiriqlar askarlarda:

- ☑ **vatanparvarlik, diniy yoki boshqa g‘alaba uchun zarur bo‘lgan tuyg‘ularni uyg‘otish;**
- ☑ **jang vaqtida qarshilik, tajovuzkorlik yoki boshqa qiyinchiliklarga qaramay bosh maqsadga ishonchini saqlab qolish;**
- ☑ **dushmanga nisbatan nafrat va tahdidni namoyish qilish;**
- ☑ **axborot uzatish, ya’ni jang taktikasida belgilangan tezkor o‘zgarishlar (hujum, chekinish va boshqalar)ni amalga oshirishga belgi berish vazifalarini bajargan.**

Tarixan jangovor chaqriqlarni aniq va maqsadli tarzda shakllantirgan hamda ulardan unumli foydalana olgan sarkardalar avvalo jangovor va jismoniy kuch va ayni vaqtda mazkur kuchlarni zarur vaqtda qo‘zg‘ota olgan va uni butun jang davomida barqaror turishiga xizmat qilgan ruhiy kuch evaziga g‘alabani tayin qilishgan. Askarlarda jangovor ruh va shijoatni xosil qilishda esa, jangovor chaqiriqlar asosiy rolni o‘ynagan.

Xulosa o‘rnida, bugungi kunga qadar, tarixiy va zamonaviy harbiy vosita va usullar ko‘p o‘rganilgan. Biroq, harbiy xizmatchilarning axloqiy-ruhiy tayyorgarligiga bevosita ta’sir ko‘rsatuvchi jangovor chorlov vositalari, jumladan jangovor chaqiriqlar masalasi xaligacha to‘la qonli tadqiqot obyekti sifatida o‘rganilmagan.

Bugungi jangovor vaziyatlarda harbiy texnologiyalardan ham ko‘ra ko‘proq harbiy xizmatchilarning axloqiy-ruhiy tayyorgarligi muhim bo‘lib borayotgan bir davrda jangovor chorlov vositalari, jumladan jangovor chaqiriqlarni chuqur o‘rganish juda muhim hisoblanadi.

Bizningcha, bugungi kunda jangovor chorlov vositalari, jumladan jangovor chaqiriqlarni tadqiqot obyektiga aylantirish avvalo, ularning xorijiy namunalari, qolaversa milliy tariximizdagi namunalarni o‘rganish maqsadga muvofiq hisoblanadi;

- **Ikkinchidan, bugungi ilmiy iste’mol uchun jangovor chaqiriq tushunchasining mazmun-mohiyatiga oydinlik kiritish hamda uni ilmiy ta’rifini shakllantirish lozim bo‘ladi;**
- **Uchinchidan, ilmiy tadqiqotlar orqali jangovor chaqriqlarning turlariga aniqlik kiritish hamda ularni klassifikatsiya qilish zarur hisoblanadi;**
- **To‘rtinchidan, tadqiqot orqali mazkur masalada qo‘lga kiritilgan ilmiy natijalarni amaliyotga, ya’ni harbiy xizmatchilarning axloqiy-ruhiy tayyorgarligini yuksaltirish jarayoniga joriy etish muhim hisoblanadi.**

Ta’kidlash kerakki, bugungi kunda harbiy harakat ishtirokchilari o‘z tarkibida umumiy harbiy arsenalga nisbatan gibrid va kiber hujumchilarni katta ulushda shakllantirganligi bilan klassik harbiy harakatlardan farq qiladi. Mana shunday sharoitda harbiy xizmatchilarni axborot hamda gibrid urushlar ta’siriga tushishini oldini olish hamda axloqiy-ruhiy tayyorgarligini yanada mustahkamlab borishida jangovor chorlov vositalari, jumladan jangovor chaqiriqlarning o‘rni beqiyosdir.

Аннатация. Хотя в военной области было проведено немало исследований, до сих пор средства боевого клича, в том числе и значение понятия боевого клича, до конца не исследованы. В данной статье описаны результаты научных исследований, проведенных в этом направлении.

Ключевые слова: вызов на битву, боевой клич, «слоган», «Алале!», «Банзай!», «Мара!», морально-духовная подготовка, оборона.

Abstract. Although a lot of research has been carried out in the military field, the means of a battle cry, including the meaning of the concept of a battle cry, have not been fully explored. This article describes the results of scientific research conducted in this direction.

Key words: challenge to battle, battle cry, “slogan”, “Alale!”, “Banzai!”, “Mara!”, moral and spiritual training, defense.

Библиографический список:

1. Ўзбекистон Республикасининг Мудофаа тўғрисидаги қонуни (янги таҳрири) // “Халқ сўзи” газетаси 2001-йил 11-май.

2. Собиров М. Урушда куйланган, тақиқланган ва воз кечилган гимнлар. Жаҳон ва Ўзбекистон мадҳиялари тарихи. http://forum.oyina.uz/kiril/article/2310 (мурожаат қилинган сана: 27.11.2023)

3. Самаров Р.С. Ҳарбий атамаларнинг янги изоҳли луғати. Тошкент.: “Инновация-Зиё”, 2020.374-б.

4. Ринекер Ф., Майер Г. Боевой клич // Библейская энциклопедия Брокгауза. Christliche Verlagsbuchhandlung Paderborn, 1999. - 1226 с.

5. Gérard de Sorval. Le Langage secret du blazon (Потайной язык герба). - Париж: Albin Michel, 1981. - p. 65. – 232 с.

6. Łukasz Różycki, Battlefield Emotions in Late Antiquity: A Study of Fear and Motivation in Roman Military Treatises, Brill 2021, p. 135.

7. Чарлз Оман Военное искусство в Средние века. /Пер. с англ. В.П.Михайлов - М.: Центрполиграф, 2011. – с.191.

8. Боевой клич. Ахарай. https://ru.wikipedia.org/wiki (мурожаат қилинган сана: 02.03.2023).

9. Щукин М.Б. На рубеже эр. СПб.: Фарн, 1994. С.145.

10. Сулимирский Т. Сарматы. Древний народ юга России. М.: ЗАО Центрполиграф, 2008. С. 126.

11. Боевой клич. Мара. https://ru.wikipedia.org/wiki (мурожаат қилинган сана: 02.03.2023).

12. Бандзай // Военная энциклопедия / под ред. В.Ф. Новицкого. – СПб, М.: 1911-1915.

13. Миллер Дон. Часть 7. Спецподразделения в десантно-штурмовых операциях (1973-1991). «Охотники за головами» – гурки // Коммандос: Формирование, подготовка, выдающиеся операции спецподразделений. - Минск: Харвест, 1999.

14. Душенко К.В. Словарь современных цитат: 5200 цитат и выражений XX и XXI вв., их источники, авторы, датировка. - 4-е изд., испр. и доп. М.: Эксмо, 2006. С. 575.

15. Кульков Е.Н., Мягков М.Ю., Ржешевский О.А. Война 1941-1945: Факты и документы. - М.: Олма-пресс, 2001. - С. 398.

16. Щукин К.П. За родину, за Сталина: сборник материалов о боевых эпизодах действующей Красной Армии. - Л., 1941.

17. За Родину, за Ленинград. - Л., 1944.

18. Тичина П.Г. За Сталина, за Родину, за мир! - М.: Советский писатель, 1951.

НЕКОТОРЫЕ ОСОБЕННОСТИ СТРАТЕГИИ «СПРАВЕДЛИВЫЙ КАЗАХСТАН»

Бариев Э.Ф.
Ichki ishlar vazirligi axborot taxlil bo'limi boshligi

Аннотация. Статья раскрывает особенности модели работы с обращениями граждан в Республике Казахстан. Изучены характеристики и эффективность стратегии «слышащее государство». Осуществлена попытка обосновать сущность внедрения модели «фронт-офис» в работу по обеспечению прозрачности органов правопорядка в Казахстане.

Ключевые слова: обращения граждан, «слышащее государство», «фронт офис».

С момента приобретения государственной независимости в нашей стране проводится активная работа, направленная на построение демократического, суверенного государства, в котором основной целью является создание всех необходимых условий для граждан.

Особенно с принятием новой Конституции в Узбекистане избран новый путь развития, основной целью которого является создание «Нового Узбекистана», где во главу угла работы всех государственных органов встают интересы человека и его ценность, которые нашли свое отражение в стратегии «Узбекистан 2030».

Необходимо отметить, что поиск путей реализации задач, поставленных Главой нашего государства, требует изучения опыта развития государств, со схожей политической системой, культурой, традициями, а также исторически сложившимися двусторонними отношениями.

В последние годы активно развивается практическое сотрудничество между Республикой Узбекистан и Республикой Казахстан по всем направлениям. Одной из приоритетной задач в данной работе является детальное изучение опыта, накопленного в каждом из двух государств, как в реализации внешней политики, так и внутренней.

Данная работа обуславливается схожим характером угроз безопасности, а также условий социально-экономического, этнокультурного, гуманитарного развития двух стран.

Однако, несмотря на практически одинаковые условия развития двух стран в последнее время, можно заметить результативность внедрения отдельных механизмов, направленных на обеспечение работы системы государственных органов в Казахстане.

Например, согласно данным EGDI (исследование ООН по электронному правительству) Казахстан имеет самый высокий показатель среди развивающихся стран, не имеющих выхода к морю. При этом, индекс развития электронного правительства ООН (EGDI) оценивает способность государства использовать электронное правительство для предоставления услуг. Он измеряет доступность онлайн-услуг, телекоммуникационную инфраструктуру и человеческий потенциал (1).

Справочно: по результатам оценки EGDI за 2024 год в Казахстане уровень политической трансформации составляет 3,73 балла, экономической трансформации 6,14 баллов, индекс развития правительства – 4,56 баллов.

Аналогичные показатели для Узбекистана составляют 3,70; 4,79; 3,92 баллов соответственно.

Сегодня, исходя из оценок международных организаций в данной сфере Казахстан относится к числу стран, которые достигли высокого или очень высокого уровня развития электронного правительства за счет улучшения предоставления онлайн-услуг, несмотря на ограниченные ресурсы (2).

Данные обстоятельства обуславливают необходимость более детального изучения особенности внедренных систем и моделей в Республике Казахстан, а также рассмотрение целесообразности выработки предложений по их внедрению в работу органов государственной власти в нашей стране.

В период перехода к созданию новой модели государственного управления – «Справедливый Казахстан» отмечалось наличие ряда проблем, выражавшихся в сложности полного доверия общественности

к работе гос.органов.

Так, например, некоторыми экспертами отмечалось, что в Казахстане общество не привыкло доверять государству, а государственные органы не имеют четкого видения как изменить коммуникацию. Большинство программных документов и стратегий терпят неудачу на этапе реализации и остаются «красивыми на бумаге».

Причинами такой ситуации, являются:

– беспрецедентный уровень коррупции;

– одномоментное появление разноплановых инициатив;

– погоня за сиюминутными результатами;

– отсутствие должной координации процесса реализации инициатив (3).

В данной связи, а также в связи с событиями, произошедшими в январе 2022 года в отдельных городах страны, Президент Казахстана Касым-Жомарт Токаева в своем обращении к парламенту и народу Казахстана отметил необходимость укрепления общенационального согласия, партнерства власти и общества, следуя концепции «слышащего государства» (4).

При этом, именно развитие эффективных механизмов коммуникации по принципу «государство - гражданин» становится наиболее результативным средством оценки качества работы гос.органов и результативности разрешения проблем граждан.

Обращаясь к научному сообществу, можно согласиться с мнением Черных И., которая формулирует понятие «слышащее государство» как формула развития эффективной государственности, которое оперативно и конструктивно реагирует на каждый запрос своих граждан (5).

При этом ключевыми компонентами «слышащего государства» являются:

каналы связи – для коммуникации правительства с гражданами создаются доступные и удобные платформы для обмена мнениями, идеями и отзывами. это может осуществляться посредством цифровых платформ, публичных собраний или других средств;

постоянное взаимодействие – гос.органы создают возможности взаимодействия с гражданами, посредством обращения к конкретным сообществам или группам интересов;

прозрачное принятие решений – государство обеспечивает прозрачность процесса принятия решений, гарантируя, что граждане понимают, как формулируется и реализуется политика;

обратная связь – форма сбора мнений граждан о реализуемой политике, государственных программах, иных форм государственных решений;

гибкость политики – государство адаптирует политику на основе отзывов, полученных от граждан;

анализ данных – правительство собирает и анализирует данные из различных источников для обоснования политических решений, таких как количественные данные (опросы, статистика) и качественные данные (комментарии общественности);

инклюзивность – государство признает разнообразие точек зрения внутри общества и предпринимает шаги для обеспечения того, чтобы были учтены все голоса, независимо от социально-экономического статуса, этнической принадлежности, пола или других факторов.

Таким образом можно сформулировать понятие системы «слышащее государство» как концепции государственной политики, акцентирующей внимание на усилиях правительства по взаимодействию с гражданами, пониманию их проблем и потребностей. А механизмами реализации «слышащего государства» становятся каналы для открытого и прозрачного общения между правительством и обществом, включая консультации с общественностью, опросы, общие собрания, онлайн-форумы и другие механизмы участия.

При этом необходимо отметить ряд особенностей в механизмах коммуникации – «гражданин – государство», в рамках концепции «слышащего государства»:

– **создание цифровых платформ для взаимодействия с общественностью,** на которых граждане смогут легко получать доступ к информации, оставлять отзывы и участвовать в дискуссиях по различным политическим вопросам;

– **организация и проведение регулярных общественных консультаций** по ключевым вопросам политики, чтобы получить информацию от граждан, организаций гражданского общества и других заинтересованных сторон;

– **повышение прозрачности и доступа к информации** через укрепление соответствующих законов и практик, которые способствуют транспарентности, подотчетности и доступу к достоверной информации. важно при этом регулярно предоставлять обновленную информацию о политических решениях, их обосновании и ожидаемом влиянии на граждан;

– **организация и проведение собраний местного сообщества и общественных форумов,** в рамках которых избранные должностные лица и представители местных исполнительных органов должны регулярно проводить личные встречи с избирателями для обсуждения проблемных вопросов местного и национального масштаба;

– **содействие медиаграмотности** создание платформ для возможности граждан открыто обращаться в органы государственной власти, а также проведение открытых конференций, семинаров и открытого диалога государственных служащих с гражданами;

– **взаимодействие с организациями гражданского общества** через их активное вовлечение в политические дискуссии и процессы принятия решений, так как эти организации являются посредниками между правительством и гражданами;

– **поощрение инициатив по поддержке гражданских технологий и инноваций,** которые облегчают вовлечение граждан в процесс разработки и принятия решений, таких как платформы для цифровых петиций, онлайн-форумы и визуализация данных;

– **создание механизмов для предоставления гражданам обратной связи о том,** как их вклад повлиял на политические решения важно проводить оценку и адаптацию политики на основе отзывов граждан, для чего демонстрировать готовность адаптировать политику на основе полученных отзывов, показав высокую значимость вклада каждого гражданина.

Непосредственно в Казахстане модель «Слышащее государство» начала сформировываться после послания Президента народу Казахстана от 2 сентября 2019 года, в частности была поставлена задача «воплотить в жизнь концепцию «слышащего государства», которое оперативно и эффективно реагирует на все конструктивные запросы граждан» (6).

В рамках реализации данной концепции в Казахстане разработаны и внедрены ряд каналы коммуникации между государством и гражданами:

1. Цифровая система «открытое правительство» со следующими цифровыми платформами:

– «открытые данные» data.egov.kz – обеспечение прозрачности деятельности государственных органов посредством публикации наборов данных в свободном доступе для граждан страны;

– «открытый диалог» dialog.egov.kz – для приема обращений к государственным органам;

– «открытые НПА» legalacts.egov.kz – проводятся обсуждения проектов нормативных правовых актов;

– «открытые бюджеты» budget.egov.kz/ – обеспечение прозрачности формирования и распределения бюджетных средств посредством гражданского участия в бюджетном процессе;

– оценка эффективности деятельности государственных органов https://evaluation.egov.kz/ – можно найти оценку работы государственных органов.

Кроме того, создана система подачи обращений в государственные органы «E-Otinish».

2. Личные блоги акимов, руководителей органов гос.власти и правоохранительных структур на сайтах данных организаций.

3. Единый колл-центр с коротким номером «1414» по вопросам государственных услуг на всей территории страны.

4. Городской центр мониторинга и оперативного реагирования акимата города Астаны «Ikomek 109», который ведет круглосуточный приём обращений по вопросам жизнеобеспечения и безопасности.

5. Аккаунты политических служащих, депутатов в социальных сетях в Интернете (7).

Ещё одним важным механизмом в формировании каналов коммуникации стало создание «фронт-офисов» как в сфере оказания государственных услуг, так и для приёма обращений граждан в правоохранительные органы.

В частности, внедряемые с 2019 года «фронт-офисы» полиции в Казахстане демонстрируют новый подход к обслуживанию населения.

Основной концепцией создание данного

метода коммуникации стало:

– создание залов ожидания и доброжелательных сотрудников вместо длинных очередей и неудобств для посетителей;

– наличие пандусов для инвалидных колясок, системы электронной очереди, платежные терминалы, телевизоры, кофе-машины и другие необходимые каждому человеку удобства;

– организован прием заявлений, работают отделы миграционной и административной полиции, принимаются во внимание все замечания и предложения граждан (8).

Необходимо отметить, что основной задачей реализации этих усилий является переход к более инклюзивной, основанной на широком участии и гибкой форме управления политической системы Казахстана.

Подводя итоги изучения, необходимо отметить, что ряд внедрённых в Казахстане механизмов, так-же нашли своё применение и в нашей стране. Так, по инициативе Главы нашего государства созданы «народные приёмные», открыт портал «Виртуальной приёмной Президента Республики Узбекистан», созданы комнаты для приёма граждан во всех органах гос.власти, активно развивается система «Электронное правительство», позволяющее в онлайн режиме охватить наиболее востребованные гражданами государственные услуги, созданы механизмы подачи заявлений по коротким номерам «112», «102» и многих других.

Данные механизмы могут послужить основой для внедрения концепции «слышащее государство» и в Республике Узбекистан, что позволит создать новые каналы для коммуникации «государство - гражданин», повысить качество выявления и разрешения проблем граждан, повысить их активность в формировании государственной политики.

Annotatsiya. Maqola Qozog‘iston Respublikasida fuqarolarning murojaatlari bilan ishlash modelining o‘ziga xos xususiyatlariga bag‘ishlangan. “Eshitayotgan davlat” strategiyasining mohiyati va samaradorligi tadqiq etilgan. Qozog‘iston huquq-tartibot idoralarining faoliyati ochiqligini ta’minlashda “front-ofis” modelinining o‘ziga xosligini asoslashga harakat qilingan.

Kalit so‘zlar: fuqarolarning murojaatlari, “eshitayotgan davlat”, “front-ofis”.

Abstract. The article reveals the features of the model of working with citizens’ appeals in the Republic of Kazakhstan. The characteristics and effectiveness of the “listening state” strategy have been studied. An attempt was made to substantiate the essence of introducing the “front office” model into the work of ensuring the transparency of law enforcement agencies in Kazakhstan.

Key words: citizens’ appeals, “listening state”, “front office”.

Библиографический список:

1. Электронный ресурс: https://www.composite-indicators.jrc.ec.europa.eu/explorer/explorer/countries-and-territories.

2. Электронный ресурс: https://www.bti-project.org/en/reports/country-dashboard/kz.

3. Баймаханова Д.М., Ибраева А.С., Есетова С.К., Конарбаева М.М. Понятие и принципы слышащего государства, соотношение с демократическим, правовым, социальным государством / Образование и право № 6 / 2021, с.2.

4. Электронный ресурс: www.akorda.kz/ru/poslanie-glavy-gosudarstva-kasym-zhomarta-tokaeva-narodu-kazahstana-181130.

5. Черных И. Слышащее государство - формула эффективного управления. - электронный ресурс: https://www.lenta.inform.kz/ru/ekspert-slyshaschee-gosudarstvo-formша-effektivnogo-upravleniya_a3562141.

6. Электронный ресурс: www.akorda.kz/ru/addresses/addresses_of_president/poslanie-glavy-gosudarstva-kasym-zhomarta-tokaeva-narodu-kazahstana.

7. Электронный ресурс: https://kisi.kz/ru/realizachiya-konchepchii-slyshashhego-gosudarstva-v-kazahstane/.

8. Электронный ресурс: central.asia-news.com/ru/articles/cnmi_ca/features/2019/01/22/feature-01.

HARBIY-KASBIY TAYYORGARLIK: MUSTAQILLIK YILLARIDA

Isakov Sanjar Xazratqulovich,
O‘zbekiston Respublikasi Jamoat xavfsizligi universiteti “Xizmat faoliyatini tarbiyaviy-psixologik ta’minlash” kafedrasi dotsenti, pedagogika fanlari bo‘yicha falsafa doktori (PhD)

Annotatsiya. **Ushbu maqolada, mustaqillik yillarida harbiy-kasbiy tayyorgarlikning rivojlanishiga berilgan imkoniyatlar, harbiy xizmatchilar uchun zarur bo‘lgan o‘quv moddiy-texnik bazani yanada rivojlantirish, qo‘shinlarni zamonaviy qurol-aslaha, harbiy va maxsus texnika hamda jihozlar bilan ta’minlash borasidagi shart-sharoitlar, harbiy jang san’atida o‘chmas iz qoldirgan ajdodlarimizning xotiralarini abadiylashtirish haqida so‘z yuritilgan.**

Kalit so‘zlar: Qurolli Kuchlar, harbiy-kasbiy tayyorgarlik, harbiy-vatanparvarlik, milliy armiya, harbiy san’at, ajdodlar, professional, yaratilgan shart-sharoitlar.

“Eng bebaho oliy ne’mat – tinchligimiz va osoyishtaligimizning qadriga yetishimiz, oilalarimiz, farzandlarimiz, kelgusi avlodlarimizning baxtu kamoli uchun bu ulug‘ boylikni asrab-avaylashimiz lozim. Shu maqsadda yoshlarimizni harbiy-vatanparvarlik ruhida tarbiyalash, ularning ona yurtga mehri va sadoqatini oshirishga yanada ko‘proq ahamiyat berishimiz kerak”.

Sh.M.Mirziyoyev

So‘nggi yillarda mamlakatimizda harbiy ta’lim tizimini, harbiy ilm-fanni takomillashtirish, zamonaviy talablar va jahon standartlariga moslashtirish masalasiga alohida e’tibor qaratilmoqda.

Ma’lumki, “2022–2026-yillarga mo‘ljallangan Yangi O‘zbekiston Taraqqiyot strategiyasi”da “Mamlakat harbiy xavfsizligini ta’minlash va mudofaa salohiyatini mustahkamlash borasidagi qonunchilik hujjatlarini takomillashtirish, qo‘shinlarning jangovar shayligi va tayyorgarligi hamda o‘quv moddiy-texnik bazasini yanada rivojlantirish, qo‘shinlarni zamonaviy qurol-aslaha, harbiy va maxsus texnika hamda jihozlar bilan ta’minlash”[2] deb nomlangan yettinchi yo‘nalishi doirasida respublikaning konstitutsiyaviy tuzumini, hududiy yaxlitligini himoya qilishga doir chora-tadbirlarni ro‘yobga chiqarishda harbiy xizmatchilarimizning harbiy-kasbiy tayyorgarligi muhim ahamiyat kasb etadi.

Prezidentimiz Shavkat Mirziyoyevning yaqinda Oliy Majlis va O‘zbekiston xalqiga yo‘llagan Murojaatnomasida ushbu chaqiriq baralla yangradi. Davlatimiz rahbari ayni ezgu maqsadlar ijobati yo‘lida Qurolli Kuchlarimiz jangovar salohiyatini oshirish borasidagi ishlarni yangi bosqichga olib chiqishga alohida e’tibor qaratilayotganini ta’kidladi.

Shu ma’noda, yoshlarimizning ona yurtga mehri va sadoqatini oshirishga yanada ko‘proq ahamiyat berish oldimizdagi kechiktirib bo‘lmaydigan muhim vazifalardandir. Zero, bugungi globallashuv va keskin raqobat davri, dunyoning turli burchaklarida, jumladan, mintaqamizda yuz berayotgan qurolli mojaro va qarama-qarshiliklar, yangi tahdid va xatarlar bizdan doim ogoh va hushyor bo‘lishni taqozo etmoqda.

Mustaqillik yillarida Respublikamizda harbiy ta’lim sifatini oshirish, pedagog kadrlarni qayta tayyorlash va malakasini oshirish tizimini tubdan takomillashtirish, ilg‘or xorijiy tajribalar, ilmiy ishlanmalar va texnologiyalarini o‘rganib chiqib oliy harbiy ta’lim muassasalari o‘quv jarayoniga tatbiq qilish, bo‘lajak harbiy-pedagog kadrlarni tayyorlash sohasidagi ilmiy-tadqiqot faoliyatni qo‘llab-quvvatlashga qaratilgan tub islohotlar amalga oshirildi.

O‘zbekiston Respublikasi Prezidentining 2019-yil 6-sentabrdagi PF-5812-son Professional ta’lim tizimini yanada takomillashtirishga doir qo‘shimcha chora-tadbirlar to‘g‘risida, O‘zbekiston Respublikasi Prezidentining 2021-

yil 15-aprelda PQ-5077-son “Jamoat xavfsizligini ta’minlash sohasida professional kadrlarni tayyorlash tizimini yanada takomillashtirish chora-tadbirlari to‘g‘risida”gi[3], 2019-yil 8-oktabrdagi PF-5847-son O‘zbekiston Respublikasi Oliy ta’lim tizimini 2030-yilgacha rivojlantirish konsepsiyasini tasdiqlash to‘g‘risida[4], 2020-yil 6-noyabrdagi PF-6108-son O‘zbekistonning yangi taraqqiyot davrida ta’lim-tarbiya va ilm-fan sohalarini rivojlantirish chora-tadbirlari to‘g‘risida[5], 2022-yil 28-yanvardagi “2022 –2026-yillarga mo‘ljallangan Yangi O‘zbekistonning taraqqiyot strategiyasi to‘g‘risida”gi 60-sonli farmoni bugungi kun islohotlarning asosi bo‘lib kelmoqda.

2022-2026-yillarga mo‘ljallangan Yangi O‘zbekistonning taraqqiyot strategiyasini “Inson qadrini ulug‘lash va faol mahalla yili”da amalga oshirishga oid davlat dasturining 35-bandida quyidagilar belgilab o‘tilgan:

barcha darajadagi rahbar kadrlar va xodimlarning “hayot davomida ta’lim olish” tamoyili asosida butun faoliyati davomida o‘zlariga zarur bo‘lgan ko‘nikmalarini rivojlantirib borishga qaratilgan malaka oshirish tizimining yagona qoidalarini belgilash tizimi joriy etildi;

davlat fuqarolik xizmatchisining uzluksiz malakasini oshirish va kasbiy rivojlanishi davlat fuqarolik xizmatini o‘tashning muhim sharti etib belgilandi.

Olib borilayotgan islohotlarning natijasi o‘laroq, Mamlakatimizning barcha hududlarida 14-yanvar Vatan himoyachilari kuni, shuningdek, Qurolli Kuchlarimiz tashkil etilgani milliy bayram sifatida keng nishonlanayotgani bejiz emas. Binobarin, ayni vaqtda tinch va osoyishta, farovon hayotimiz Qurolli Kuchlarimiz tomonidan ishonchli tarzda himoya qilinmoqda. Mana shunday mas’uliyatli burchni sidqidildan ado etayotgan, taraqqiyotimiz barqarorligiga kamarbasta bo‘layotgan o‘g‘lonlarimizni har qancha e’zozlasak, ardoqlasak arziydi.

Qurolli Kuchlar tashkil etilgan sana va Vatan himoyachilari kuni bilan bog‘liq bayram tadbirlari – harbiylarimizni sharaflash, milliy armiyamizning ma’naviy qudrati haqida so‘z yuritishning ayni fursatidir. Biz oriyat va g‘ururni hamma narsadan ustun qo‘yadigan, lafzi halollikni shon-shavkat deb biladigan, bir so‘zli xalqmiz.

Shu nuqtai nazardan bugun milliy armiyamizning yanada yuksalishi uchun muhtaram yurtboshimiz tomonidan keng ko‘lamli islohotlar uchun yo‘l ochib berilmoqda. Bularning natijasini quyidagilarda ko‘rishimiz mumkin:

- mamlakatimiz mudofaa salohiyatini yanada mustahkamlash va Qurolli Kuchlarimiz qudratini oshirish Yangi O‘zbekiston taraqqiyot strategiyasining ustuvor yo‘nalishlaridan biri etib belgilangani juda muhimdir. Ushbu vazifalarni amalga oshirishda Qurolli Kuchlarimiz qo‘mondonlik tarkibi joylardagi hokimiyat idoralari va xalqimiz bilan birgalikda bir tanu bir jon bo‘lib harakat qilayotir;

- eng avvalo, harbiy xizmatchilar, ayniqsa, komandirlar tarkibining professional tayyorgarligini oshirish milliy armiyani yanada rivojlantirishning eng muhim sharti hisoblanmoqda. Shu jihatdan, Qurolli Kuchlar Bosh shtabi hamda harbiy okruglar boshqaruv apparatlari ofitserlarini, brigada komandirlari va ularning o‘rinbosarlarini o‘qitish bo‘yicha Qurolli Kuchlar Akademiyasida yangi tizim yo‘lga qo‘yilib, soha uchun kadrlar tayyorlashda nazariya va amaliyotni uyg‘unlashtirish choralari ko‘rilmoqda;

- milliy armiyamizni zamonaviy qurol-yarog‘ va harbiy texnikalar bilan ta’minlash bo‘yicha kompleks dasturlarni tayyorlashda bugungi kunda dunyoning turli mintaqalarida kuzatilayotgan harbiy mojarolar xususiyatlari, qo‘shinlarni yanada rivojlantirishning ustuvor yo‘nalishlari hisobga olinmoqda. Bu borada eng zarur qurol-aslaha va anjomlarni sotib olish, ularni yangi jangovar tizimlar bilan birgalikda qo‘llash va takomillashtirib borish masalasi davlatimizning doimiy e’tiborida turibdi;

- harbiy xizmatchilarning jangovar ruhi, intellektual salohiyatini yuksaltirish, aholi, birinchi navbatda, yoshlarni harbiy-vatanparvarlik ruhida tarbiyalash, harbiy xizmatchilar, ularning oila a’zolari, Qurolli Kuchlarimiz faxriylarini ijtimoiy va huquqiy jihatdan muhofaza qilishni kuchaytirish borasidagi ishlar izchil davom ettirilyapti. Bu mas’uliyatli jarayonlarda butun jamiyatimiz, jumladan, Qurolli Kuchlar tizimida amalga oshirilayotgan tub islohotlarda “Inson qadri uchun” degan muhim tamoyil birinchi o‘ringa qo‘yilayotgani e’tirofga sazovor;

- hayotimizning barcha jabhalarini qamrab olayotgan shiddatli va jadal o‘zgarishlar asnosida yurtimizda harbiy xizmatning obro‘-e’tibori, armiya va xalq birligi yangicha mazmun-mohiyat bilan boyitilmoqda. Natijada yoshlarimiz ong-shuuri va qalbida armiya bilan faxrlanish tuyg‘usi, Vatan himoyachisidek oliyjanob kasbga hurmat-ehtirom hissi yanada kuchaymoqda;

- so‘nggi yillarda harbiy qism va

poligonlardagi infratuzilma, askar va ofitserlarning sharoitlari yaxshilandi. Ular xizmat muddatini o‘tab bo‘lganidan keyin ish va tibbiy xizmatlar bilan ta’minlanishi ham e’tibordan chetda qolmayapti.

Shunday qilib, mustaqillik yillarida amalga oshirilgan tub islohotlar tufayli tarixan qisqa davrda O‘zbekiston Respublikasi suvereniteti va hududiy yaxlitligini, sarhadlarimiz daxlsizligini ishonchli himoya qilishga qodir bo‘lgan, tezkor va ixcham milliy armiya tashkil etildi. Jaloliddin Manguberdi, Sohibqiron Amir Temur, Zahiriddin Muhammad Bobur kabi buyuk sarkarda bobolarimizning jangovar an’analari munosib davom ettirilib, xotiralari abadiylashtirilmoqda.

Ushbu shavkatli ajdodlarimiz o‘z zamonasida nafaqat odil hukmdorlar, ayni vaqtda yengilmas qo‘shinlarning qo‘mondonlari ham bo‘lganlar. Ular harbiy qo‘shinning kundalik ta’lim-tarbiyasi, jangovarlik holatini ta’minlashga yo‘naltirilgan juda ko‘p ibratli ishlarni amalga oshirganlar.

Xususan, Jaloliddin Manguberdi Chingizxonga qarshi kurashda qullikdan ko‘ra o‘limni, mag‘lub bo‘lishdan ko‘ra imon-e’tiqodni yuqori qo‘yib, o‘z qo‘shinidagi vahima va qo‘rquvni yo‘qota olgan. Shaxsiy namunasi tufayli jasur bobokalonimiz qo‘shinidagi vatanparvar jangchilarning bemisl qahramonligi insoniyat irodasi va bardoshining, Vatanga tikilgan jonlarning betakror timsoliga aylangan.

O‘z navbatida, Amir Temur hazratlari harbiy xizmatchilarining axloqiy-ruhiy holati bilan shug‘ullanadigan maxsus lavozimlarni joriy qilmagan bo‘lsalar-da, barcha pog‘onadagi harbiy mansabdorlar o‘z bo‘ysunuvidagi harbiy xizmatchilar ta’lim-tarbiyasi bo‘yicha ishlarni muntazam olib borganlar.

Natijada Sohibqiron bobomizning jangovar qo‘shini o‘zining strategik va taktik mahorati bilan o‘sha davrning eng mukammal va kuchli armiyasi hisoblangan. Xususan, qo‘shinning ruhiy tarbiyasi, qo‘shin tarkibi, boshqaruv shakli, uning jang oldidan saf tuzilishi va joylashtirilishi yuqori darajada tashkillashtirilgani hatto dushman tomonidan ham e’tirof etilgan.

Milliy armiyamiz tarixi haqida so‘z borganda, 1992-yil 14-yanvardan mamlakatimiz hududida joylashgan barcha harbiy tuzilmalar O‘zbekiston Respublikasi yurisdiksiyasiga o‘tkazilganini ta’kidlash lozim. O‘sha kundan e’tiboran milliy armiyamizga asos solingan.

Shundan so‘ng 1991-yil 31-avgustda qabul qilingan “O‘zbekiston Respublikasining davlat mustaqilligi asoslari to‘g‘risida”gi qonun yurtimizga o‘z harbiy siyosatini amalga oshirish huquqini berdi. Shuningdek, “O‘zbekiston Respublikasining davlat mustaqilligi to‘g‘risida”gi bayonot mamlakatimiz Qurolli Kuchlarini tuzish uchun huquqiy asos bo‘lib xizmat qildi.

Mustaqillik yillarida mamlakatimiz mudofaa tizimida keng ko‘lamli islohotlar amalga oshirildi. Natijada jangovar san’ati, taktik mahorati jihatidan hech kimdan kam bo‘lmagan tezkor va ixcham, zamonaviy qurol-yarog‘ va harbiy texnika bilan ta’minlangan milliy armiyamiz shakllandi.

Islohotlar samarasi o‘laroq, aholi, ayniqsa, yoshlarimiz o‘rtasida harbiy xizmatning obro‘-e’tibori yuksak darajaga ko‘tarildi, Vatan himoyachisi bo‘lish har bir yigitning ezgu maqsadiga aylandi. Bugun harbiy xizmat nafaqat burch, balki sadoqat, matonat va jasorat maktabi, milliy armiyamiz esa mamlakatimiz hududiy yaxlitligi va xalqimiz osoyishtaligining ishonchli kafolatidir.

O‘zbekiston Respublikasining yangi tahrirdagi Konstitutsiyasida Qurolli Kuchlarning huquqiy maqomi aniq belgilab berildi. Jumladan: asosiy Qonunimizning 64-moddasida, **“O‘zbekiston Respublikasini himoya qilish – O‘zbekiston Respublikasi har bir fuqarosining burchidir. Fuqarolar qonunda belgilangan tartibda harbiy yoki muqobil xizmatni o‘tashga majburdirlar”**[1] – degan asosiy qoida mustahkamlab qo‘yildi.

Shuning barobarida, mudofaa hamda umumiy harbiy majburiyat va harbiy xizmat to‘g‘risidagi qonunlar Qurolli Kuchlarimiz tashkiliy-huquqiy asoslarini o‘zida mujassam etgan. Shu negizda mamlakatimiz mustaqilligi, xavfsizligi va hududiy yaxlitligini ta’minlash, barqaror va izchil demokratik taraqqiyotimizning ishonchli kafolati bo‘lgan milliy armiyamizni yanada takomillashtirish yo‘lida ulkan ishlar amalga oshirilmoqda.

Bugun dunyoning turli mintaqalarida o‘zaro nizolar, notinchliklar kuzatilayotgan bir paytda yurtimizda tinchlik-osoyishtalik hukm surmoqda. Iqtisodiyotimiz barqaror rivojlanib, xalqimiz farovonligi yuksalib bormoqda.

Istiqlol yillarida bunday yutuqlar hayotimizning barcha sohalarida bardavom bo‘lib kelmoqda. Bularning barchasi, so‘zsiz, bizning katta baxtimiz. Bunday muvaffaqiyatlarga erishishda Vatanimiz sarhadlarini tunu kun sergaklik bilan qo‘riqlayotgan harbiy xizmatchilarimizning munosib hissasi bor.

Haqiqatan ham, milliy armiyamizni

takomillashtirish, mamlakatimiz mustaqilligi, xavfsizligi hamda hududiy yaxlitligini ta’minlash, harbiy xizmatchilarni ijtimoiy himoya qilish borasida amalga oshirilayotgan izchil islohotlar tinch, obod va farovon hayot barpo etishimizda o‘z samarasini bermoqda. Mamlakatimizda tom ma’noda zamonaviy qurol-yarog‘, texnika va yetuk harbiy mutaxassislarga ega, eng yuksak talablarga javob beradigan, yurtimiz hududiy yaxlitligining ishonchli kafolati bo‘lgan professional Qurolli Kuchlar barpo etildi.

Milliy armiyamiz saflarida xalqimiz farzandlarining sadoqat va fidoyilik bilan xizmat qilishi uchun barcha shart-sharoit yaratildi. Binobarin, Vatanimiz sarhadlarini qo‘riqlash, xalqimiz tinchligi va omonligini ko‘z qorachig‘idek asrab-avaylash o‘ta mas’uliyatli vazifa hisoblanadi.

Yangicha davr harbiylarimizdan nafaqat jismoniy tayyorgarlikka, balki yuksak aql-idrok, intellektual salohiyat, alohida ma’naviy-ruhiy xususiyat va fazilatlarga ega bo‘lishni, axborot-kompyuter texnologiyalari sir-asrorini puxta bilishni taqozo etadi. Shu nuqtai nazardan, mustaqil davlatimiz Qurolli Kuchlari harbiy xizmatchilariga joriy etilgan qulayliklar sobiq tuzum davridagidan tubdan farq qiladi.

Vatan oldidagi muqaddas burch harbiy xizmatchidan metin iroda, burchga sadoqat, yuksak bilimni talab etishi tayin. Boz ustiga, askarlarimiz qulay shart-sharoitga ega bo‘lsa, bu ularni zimmalaridagi burchni yanada mas’uliyat bilan bajarishga undashi tabiiydir. Shu ma’noda, harbiylarimizni ko‘rkam turarjoylar bilan ta’minlash yaxshi yo‘lga qo‘yilgani diqqatni tortadi.

Ayniqsa, keyingi yillarda Qurolli Kuchlarimiz safida xizmat qilayotgan mard va jasur o‘g‘lonlar hamda ularning oilalari uchun mo‘ljallangan ko‘plab uy-joylar qurildi. Bunday turarjoylarda yuksak talablar hamda harbiy xizmatchilar va ularning oilalari ehtiyojiga javob beradigan qulay ijtimoiy-maishiy sharoitni yaratishga alohida e’tibor qaratilmoqda.

Mamlakatimiz Qurolli Kuchlarida amalga oshirilayotgan keng ko‘lamli islohotlar jarayonida professional milliy armiyamiz uchun yuqori malakali ofitser kadrlar tayyorlashga jiddiy ahamiyat berilayotganini ta’kidlash farz va qarz, deb o‘ylaymiz. Shu maqsadda yurtimizdagi oliy harbiy ta’lim muassasalari moddiy-texnik bazasi mustahkamlanib, kursantlar uchun barcha sharoit yaratilmoqda.

Yana bir muhim dalil: “O‘zbekiston Respublikasining tashqi siyosiy faoliyati konsepsiyasini tasdiqlash to‘g‘risida”gi qonunga ko‘ra, O‘zbekiston tinchliksevar siyosat olib boradi: hech qanday harbiy blokka qo‘shilmaydi, o‘z hududida chet davlatlar harbiy bazalarini joylashtirmaydi. Mamlakatimiz harbiy xizmatchilarining chet-ellardagi harbiy operatsiyalarda ishtirok etishiga yo‘l qo‘yilmaydi – deyilgani yana bir bor milliy armiyamizning yuksalib borishiga zamin yaratadi.

Vaholanki, ilgari – sobiq sho‘rolar tuzumi zamonida yigitlarimiz muddatli harbiy xizmatni O‘zbekistondan uzoqlarda, nosog‘lom ma’naviy muhit hukmron bo‘lgan harbiy qismlarda o‘tashga majbur edi. Oqibatda umrining ayni kuchga to‘lgan ikki yilini behuda, mazmunsiz o‘tkazardi.

Shu bois o‘sha davrda muddatli harbiy xizmatga bugungidek istak ham, intilish ham bo‘lmagan. Bugun ko‘p millatli xalqimiz tinchligi, sarhadlarimiz daxlsizligini asrash ishiga muqaddas burch va yuksak sharaf sifatida qaralayotgani bir paytlar O‘zbekistondan olis o‘lkalarda askarlik burchini o‘taganlarda havas uyg‘otmoqda.

Bugun muddatli harbiy xizmatga jismonan va ma’nan sog‘lom, yuksak intellektual salohiyatli yoshlar saralab olinmoqda. Bunda navqiron yigit-qizlarga chaqiruvga qadar boshlang‘ich tayyorgarlik fanidan saboq berayotgan mutaxassis va zaxiradagi ofitser pedagog kadrlar faoliyatining asosiy mezoni har bir o‘quvchi qalbiga harbiy burch va sadoqatini singdirish, ularni harbiy vatanparvarlik ruhida tarbiyalashdan iborat ekanligi muhim ahamiyat kasb etadi.

Bularning barchasi, o‘z navbatida, mustaqillik yillarida professional milliy armiyamizni shakllantirish, harbiy xizmatchilar va ularning oila a’zolariga munosib turmush sharoitini yaratish borasida amalga oshirilayotgan izchil ishlar samarasidir.

Aynan bugun ushbu so‘zlarni faxr tuyg‘usi bilan aytish mumkinki, eng asosiysi, mustaqillik yillarida milliy armiyamiz, yoshlarning irodasini toblaydigan, ularni o‘z Vatani va xalqiga sadoqat ruhida tarbiyalaydigan jasorat va matonat maktabiga aylandi.

Xulosa qilib aytganda, har tomonlama yetuk, jasur va sergak o‘g‘lonlarimiz azmu shijoatini ko‘rganda, ko‘nglimiz g‘urur va iftixorga to‘ladi. Zero, Vataniga, xalqiga sadoqatli mard va jasur yigitlar xizmat qilayotgan professional armiyamiz, mustaqilligimizning va osuda hayotimizning ishonchli posbonidir.

ВОЕННО-ПРОФЕССИОНАЛЬНАЯ ПОДГОТОВКА: В ГОДЫ НЕЗАВИСИМОСТИ

Аннотация. В данной статье рассматриваются возможности, предоставленные развитию военно-профессиональной подготовки в годы независимости, дальнейшее развитие учебной материально-технической базы военнослужащих, условия обеспечения войск современным вооружением, военной и специальной техникой и оборудованием, увековечение памяти наших предков, оставивших неизгладимый след в военном искусстве.

Ключевые слова: Вооруженные силы, военно-профессиональная подготовка, военно-патриотический, национальная армия, военное искусство, предки, профессионализм, созданные условия.

MILITARY PROFESSIONAL TRAINING: DURING THE YEARS OF INDEPENDENCE

Annotation. This article examines the opportunities provided for the development of military professional training in the years of independence, the further development of the educational material and technical base of military personnel, the conditions for providing troops with modern weapons, military and special equipment and equipment, perpetuating the memory of our ancestors who left an indelible mark in the art of war.

Keywords: Armed forces, military professional training, military patriotic, national army, military art, ancestors, professionalism, created conditions.

Foydalanilgan adabiyotlar:

1. O‘zbekiston Respublikasi Prezidentining 2023-yil 8-maydagi PF-67-son “Yangi tahrirdagi O‘zbekiston Respublikasi Konstitutsiyasini amalga oshirish bo‘yicha birinchi navbatdagi chora-tadbirlar to‘g‘risida”gi Farmoni” // QMMB: 06/23/67/0269-son 10.05.2023-y. www.lex.uz.

2. O‘zbekiston Respublikasi Prezidentining “2022 – 2026 - yillarga mo‘ljallangan Yangi O‘zbekistonning taraqqiyot strategiyasi to‘g‘risida”gi PF-60-son Farmoni. 28.01.2022-yil.

3. O‘zbekiston Respublikasi Prezidentining 2021-yil 15-apreldagi PQ-5077-son “Jamoat xavfsizligini ta’minlash sohasida professional kadrlarni tayyorlash tizimini yanada takomillashtirish chora-tadbirlari to‘g‘risida”gi Qarori. www.lex.uz.

4. O‘zbekiston Respublikasi Prezidentining 2019-yil 8-oktabrdagi “O‘zbekiston Respublikasi oliy ta’lim tizimini 2030-yilgacha rivojlantirish konsepsiyasini tasdiqlash tog‘risida”gi PF-5847-son Farmoni. www.lex.uz.

5. O‘zbekiston Respublikasi Prezidentining 2020-yil 6-noyabrdagi PF-6108-son “O‘zbekistonning yangi taraqqiyot davrida ta’lim-tarbiya va ilm-fan sohalarini rivojlantirish chora-tadbirlari to‘g‘risida”gi Farmoni. www.lex.uz.

HARBIY XIZMATCHILAR MAQOMI HAQIDAGI ZAMONAVIY QARASHLAR

Tursunboyev Abdrorjon Akmaljon og‘li,
O‘zbekiston Respublikasi
Jamoat xavfsizligi universiteti,
mustaqil izlanuvchisi

Annotatsiya. Ushbu maqolada harbiy xizmatchilar maqomining turlari va elementar tarkibi haqidagi turli olimlarning fikrlari tahlil qilinib va harbiy xizmatchilarning rasmiy maqomning xususiyatlari bayon etilgan.

Kalit so‘zlar: harbiy xizmatchilarning maqomi, maqom turlari, harbiy xizmatchilar maqomining elementlari, rasmiy maqomi, vakolatlar.

Olimlar tomonidan ma’lum bir asosda birlashgan shaxslar guruhlarining maqomini o‘rganishga alohida e’tibor qaratilgan. Bir qator mualliflar tomonidan shaxsning ijtimoiy, rasmiy va boshqa pozitsiyasining o‘ziga xos xususiyatlaridan kelib chiqib, uning umumiy huquqlari va majburiyatlarini belgilovchi va to‘ldiruvchi maxsus maqomlarning mavjudligi yuzasidan o‘z fikrlarini ilgari surishgan. Harbiy xizmatchilarning maqomi maxsus maqom toifasiga kiradi.

Umuman olganda, harbiy xizmatchilarning shuningdek, harbiy xizmatchilarning alohida toifalarining maqomini harbiy huquqni rivojlantirishning hozirgi bosqichida o‘rganish ular bajaradigan vazifalarning ahamiyati va xilma-xilligidan kelib chiqib alohida ahamiyat kasb etadi.

Tarixiy yuridik hujjatlarda “maqom” tushunchasi kelib chiqishi lotincha “status” so‘zidan kelib chiqqan bo‘lib – “holat”, “pozitsiya”, shuningdek “statum” - belgilangan xulq-atvor qoidalari deb tarjima qilinadi. Ba’zi adabiyotlarda esa “maqom” va “holat” tushuncha sifatida qo‘llanilgan. “maqom” va “ holat” atamalari yuridik fan va qonunchilikda keng qo‘llaniladi[1].

Ushbu atamalardan to‘g‘ri foydalanish masalasi bir qator ilmiy tadqiqotlar, darsliklar, davriy nashrlarda o‘z aksini topgan va bugungi kungacha bahsli bo‘lib qolmoqda. “maqom” va “ holat” tushunchalarini ko‘rib chiqishda ikki xil yondashuv mavjud. Birinchi yondashuv tarafdorlari ushbu atamalarni bir xil ma’no ifodalashini ilgari sursa, ikkinchi yondashuv tarafdorlari esa ushbu tushunchalarning tabiati va tuzilishida farqlar mavjudligini ta’kidlaydilar.

Masalan, N.V.Vitruk bu atamalarning etimologik o‘ziga xosligiga qaramay, bu tushunchalarni ajratib ko‘rsatadi. Shaxsning maqomi, uning fikricha, keng, umumiy tushuncha hisoblanib shaxsning qonun bilan mustahkamlangan barcha belgilari va sifatlarini qamrab oladi degan fikrni bayon qilgan[2]. Shaxsning maqomi uning jamiyat iqtisodiy va siyosiy tuzilishi hamda ijtimoiy munosabatlar tizimidagi o‘rni bilan belgilanadi[3].

☑ **V.N.Protasov esa “maqom” bu subyektlarning boshlang‘ich holatini ifodalovchi** tushuncha deb fikr bildirgan. Shu bilan bir qatorda, “maqom” tushunchasini “holat” tushunchasidan ajratish taklif etiladi. Misol uchun agar holat subyektning o‘ziga xos aniq holatini ifodalasa, uning maqomi ham u o‘z ichiga olgan o‘ziga xos munosabatlar majmui bilan belgilanadi[4].

☑ **V.V.Baranenkov tomonidan o‘tkazilgan “maqom” va “holat” atamalarining qiyosiy semantik tahlili natijalariga ko‘ra, muallif ular o‘rtasidagi sezilarli farqlarini aniqladi.** Uning fikricha “maqom” atamasi shaxsning statik xususiyatini (aniq belgilangan holatining rivojlanish darajasini) hamda boshqa subyektni baholashga bog‘liqligini bildiradi degan xulosaga kelgan[5].

☑ **V.V.Baranenkovning ta’kidlashicha, shaxsning holati uning maqomi bilan belgilanadi, bumunosabatlardagi subyektning “hal qiluvchi”, maqom rivojlanishining ma’lum bir qat’iy darajasi (bosqichi), unga erishish, uning keskin, sezilarli o‘zgarishiga, yangi holatning paydo bo‘lishiga olib keladi degan fikrni ilgari surgan[6].**

Holat tushunchasi V.V.Baranenkovaning fikriga ko‘ra, maqomga qaraganda kengroq tushuncha bo‘lib, subyektning muayyan vaqt davomida erishilgan maqomlari majmuini tavsiflaydi degan fikrni bayon qilgan. holat

aniqroq, lekin shu bilan birga, tabiatan barqarorroq bo‘lgan maqomga qaraganda subyektni dinamikroq xarakterlaydi[7]. Muallif, shuningdek, holat va maqom tushunchalarini aniqlashtirish bahsli ekanligini, sababi tadqiqotlarda mazmuni bir xil bo‘lgan va bir xil hodisani anglatuvchi turli xil atamalardan foydalanish natijasida tushunchalarning mazmuni tartibga solishda turli “noaniqliliklar” va muammolar keltirib chiqarishi mumkinligini aytib o‘tgan[8]. K.G.Shvetova ham o‘z ilmiy ishlarida shu kabi fikrni ilgari surgan[9]. Shaxs jamiyatda egallagan ijtimoiy mavqeiga qarab turli xil maqomlarga ega bo‘lishini mumkinligi haqida ham fikrlar bildirib o‘tilgan[10].

Yuqorida ilgari surilgan fikrlardan kelib chiqib har qanday subyektning holati unga berilgan maqomlar yig‘indisi bilan belgilanadi degan xulosaga kelishimizga imkon beradi. maqom qonun bilan belgilangan berilgan holat doirasida cheklangan bo‘ladi.

Huquq nazariyasida maqom turlarini aniqlashda turlicha yondashuvlar mavjud. V.M.Sirix shaxsning maqomini besh turga ajratadi: 1) xalqaro; 2) konstitutsiyaviy; 3) sanoat; 4) maxsus; 5) individual[11].

N.I.Matuzov maqomning quyidagi turlarini ajratadi: 1) fuqaroning umumiy yoki konstitutsiyaviy maqomi; 2) ayrim toifadagi fuqarolarning maxsus yoki umumiy maqomi; 3) individual maqom; 4) jismoniy va yuridik shaxslarning maqomi; 5) chet elliklar, fuqaroligi bo‘lmagan shaxslar, ikki fuqaroligi bo‘lgan shaxslar, qochqinlar maqomi; 6) fuqarolarning xorijdagi maqomi; 7) sanoat maqomlari (fuqarolik, ma’muriy va boshqalar); 8) kasbiy va rasmiy maqomlari (deputat, vazir, sudya, prokuror maqomi); 9) turli ekstremal sharoitlarda yoki maxsus hududlarda masalan, mudofaa obyektlarida, maxfiy sanoatda ishlaydigan shaxslarning maqomi[12].

Maxsus maqom, shu jumladan harbiy xizmatchilarning maqomi odatda bir nechta huquq sohalari bilan tartibga solinadi.

Harbiy xizmatchilar maqomining turlari (darajalari) ilmiy va davriy adabiyotlarda ham ko‘rsatilgan. N.V.Artamonov harbiy xizmatchining maqomini to‘rt jihatdan ko‘rib chiqadi: shaxsning maqomi, fuqaroning maqomi, harbiy xizmatchining maqomi va individual maqom[13].

Harbiy xizmatchilarning maqomini K.G.Shvetova quyidagi turlarga bo‘lishni:

-umumiy fuqarolik maqomi (konstitutsiyaviy huquq va erkinliklar);

-davlat maqomi (davlat xizmatchilariga nisbatan qo‘llaniladigan huquq va majburiyatlar, xususan, harbiy xizmatchilarga ham tegishli);

-harbiy xizmatchilarning umumiy maqomi (harbiy barcha turdagi va harbiy xizmatchilarga tegishli huquqlar, majburiyatlar, cheklovlar va taqiqlar);

-harbiy xizmatchilarning idoraviy maqomi (bajariladigan faoliyatga muvofiq belgilanadigan huquqlar, majburiyatlar, cheklovlar va taqiqlar);

-harbiy xizmatchilarning rasmiy maqomi (harbiy xizmatchilarga o‘z lavozimiga muvofiq yuklangan huquq va majburiyatlar);

-harbiy xizmatchilarning maxsus maqomi (muayyan vaziyatlarda va vaqtincha beriladigan qo‘shimcha huquq va majburiyatlar, masalan, qurol, kuch ishlatish; jangovar xizmat davrida bajarilishi majburiy bo‘lgan talablarni berish va boshqalar)[14].

E.G.Shvetova ilmiy muomalaga “harbiy xizmatchining idoraviy maqomi” atamasini kiritishni taklif qiladi. Bu orqali harbiy xizmatchilarning xizmat xususiyatlaridan kelib chiqib munosabatlardagi ishtirokining muhim xususiyatlarini aniqlash imkonini beradi degan fikrni ilgari surgan[15]. Muallif harbiy xizmatchilarning idoraviy maqomini alohida ajratishni juda asosli deb hisoblaydi, sababi olimlar ko‘pincha harbiy xizmatchilarning ayrim toifalari maqomini o‘rganishga murojaat qilishadi, bu ularning faoliyatining o‘ziga xos xususiyatlari bilan belgilanadi[16].

Ba’zi olimlar harbiy xizmatchilarning ayrim toifalarining maqomi tuzilishi haqida o‘z qarashlarini taklif qilishadi. Bizning fikrimizcha, bu ilmiy adabiyotlarda shaxs maqomining elementar tarkibini aniqlashga yagona yondashuvning mavjud emasligi bilan bog‘liq.

Harbiy xizmatchilar maqomining tarkibi ularning kasbiy faoliyatining xususiyatidan kelib chiqadi. Bajarilgan vazifalarning o‘ziga xosligi tadqiqotchilarga harbiy xizmatchilar maqomining qo‘shimcha elementlarini aniqlash uchun xizmat qiladi. Bu ko‘proq darajada harbiy xizmat o‘tash bilan bog‘liq bo‘lgan taqiqlar va cheklovlarga tegishli[17]. Harbiy xizmatchilar

tomonidan rasmiy va maxsus vazifalarni bajarish bilan bog‘liq bir qator cheklovlar va taqiqlar idoraviy normativ- hujjatlarda o‘z ifodasini topadi.

Harbiy xizmatni o‘tash bilan bog‘liq taqiqlar - harbiy xizmatchilarning mudofaa va davlat xavfsizligi sohasidagi funksiyalarni samarali va sifatli bajarishi uchun amaldagi qonun hujjatlarida belgilangan harbiy xizmat vazifalarini bajarishga to‘g‘ri kelmaydigan harakatlarni belgilovchi normalar, shuningdek shuningdek, harbiy xizmatchilar tomonidan korrupsiyaviy holatlarni va xizmat mavqeini suiiste’mol qilishning boshqa holatlarini oldini olish uchun joriy etilib, ularning buzilishi harbiy xizmatchilarning javobgarligini keltirib chiqarib harbiy xizmat munosabatlarini muddatidan oldin tugatish uchun asos bo‘lishi mumkin[18].

V.V.Kozlovning harbiy xizmatchilarga nisbatan cheklovlar tizimini quyidagi turlarga bo‘ladi:

- **taqiqlar;**
- **faktlar bilan vositachilik qilingan cheklovlar;**
- **majburiyatlar;**
- **javobgarlik[19].**

Harbiy xizmatchilarning maqomining yana bir muhim elementi bu qonuniy kafolatlardir. A.V.Kudashkinning fikricha imtiyozlar, kompensatsiyalar va kafolatlar tushunchalarini bir biridan farq qiladi. Uning ta’kidlashicha, kafolatlar kengroq tushuncha bo‘lib, imtiyozlar va kompensatsiyalarni o‘z ichiga oladi[20].

Kafolatlar harbiy xizmatchilarning huquq va erkinliklarini amalga oshirishga qaratilgan obyektiv va subyektiv omillar to‘plamini qamrab oladi. Imtiyozlar deganda fuqarolarga harbiy xizmatni o‘tash munosabati bilan beriladigan qo‘shimcha, maxsus huquqlar (imtiyozlar) yoki ularni ayrim davlat majburiyatlaridan to‘liq yoki qisman ozod qilish (masalan, soliqlarning ayrim turlarini to‘lashdan) tushuniladi. Ular harbiy xizmatchilarning maxsus maqomining elementi ya’ni harbiy xizmatchilarning asosiy (konstitutsiyaviy) huquq va erkinliklarini tabiatning o‘ziga xos imkoniyatlari bilan to‘ldirish mexanizmi hisoblanadi. Ushbu yondashuv jahon amaliyotiga mos keladi va fuqarolarni harbiy xizmatni o‘tash uchun rag‘batlantirishuvchi omil hisoblanadi.

Kompensatsiyalar harbiy xizmatchilarga moddiy va nomoddiy har qanday kutilmagan xarajatlar uchun kompensatsiya to‘lanishini ta’minlash, shuningdek, moddiy yordamning ayrim turlarini pul ko‘rinishida almashtirish huquqini amalga oshirish uchun mo‘ljallangan.

Yuqorida bildirilgan olimlarning fikrlarini umumlashtirib, K.G.Shvetova harbiy xizmatchilarning maqomi tarkibidagi quyidagi elementlarni ajratib ko‘rsatishni taklif qiladi:

1) huquqlar;

2) majburiyatlar;

3) cheklovlar;

4) taqiqlar (o‘z mohiyatiga ko‘ra, qonuniy taqiqlar passiv xarakterdagi majburiyatlardir, ya’ni muayyan turdagi harakatlardan voz kechish majburiyatlari, shuning uchun ularni maqom tarkibida ajratish ancha shartli);

5) javobgarlik;

6) imtiyozlar (afzalliklar);

7) kompensatsiya;

8) rag‘batlantirish.

maqomning yuqoridagi tuzilishi barcha harbiy xizmatchilar uchun xosdir. Davlatning harbiy sohadagi faoliyati va munosabatlarni tartibga soluvchi normativ- hujjatlarida ko‘pincha “vakolatlar” atamasiga duch kelamiz.

Lug‘atga ko‘ra, vakolat bir shaxs nomidan boshqa shaxsga (vakil) uning nomidan bitimlar tuzish, shu bilan uning huquq va majburiyatlarini yaratish, o‘zgartirish yoki tugatish vakolatini berish tushuniladi.

“Huquq” atamasi umumiyroq tushuncha bo‘lib, huquq - bu davlat tomonidan qonun bilan kafolatlangan, istalgan harakat yoki ishni bajara olish, harakat qila olish erkinligi hisoblanadi.

Yuqorida ta’kidlab o‘tilganidek, harbiy xizmatchilar ma’lum cheklovlar bilan barcha fuqarolar kabi huquqlarga, shuningdek qonun va harbiy sohadagi ijtimoiy munosabatlarni tartibga soluvchi boshqa normativ- hujjatlarda mustahkamlangan huquqlarga egalik qiladi. Vakolatlar harbiy xizmatchiga egallagan lavozimidan kelib chiqib beriladi. Harbiy xizmatchining huquqlari, majburiyatlari va javobgarlik darajasini aniqlashda “vakolatlar” o‘ziga xos vosita hisoblandi. Harbiy xizmatchilarga berilgan vakolatlar ichki idoraviy hujjatlar bilan ham belgilangan bo‘lishi mumkin. Mansabdor shaxslarning vakolatlari doirasi

harbiy nizomlar, lavozim yo‘riqnomalari, lavozim nizomlari turli hujjatlar bilan belgilanadi.

Yuqoridagilardan kelib chiqqan holda, bizning fikrimizcha, harbiy xizmatchilarning maqomi tarkibida vakolatlar kabi elementni ajratib ko‘rsatish mantiqan to‘g‘ri bo‘ladi. Bunda vakolat umumiyroq kategoriya bo‘lib, harbiy xizmatchilarning ma’lum bir lavozimni egallashi bilan bog‘liq bo‘lgan huquq va majburiyatlarini o‘z ichiga oladi.

Harbiy xizmatchilarning maqomi to‘g‘risidagi olimlarning zamonaviy qarashlarni tahlil qilishda tadqiqotchilarga ushbu masalani o‘rganishga ijodiy yondashuvini qayd etish imkonini beradi.

Harbiy xizmatchilarning maqomi mazmuniga turli mualliflar tomonidan ma’lum elementlarning kiritilishi ushbu toifaning murakkabligini tasdiqlaydi ya’ni bu turli xil ijtimoiy munosabatlar tizimidagi shaxsning haqiqiy pozitsiyasini aks ettiradi. Shuni ham ta’kidlash kerakki harbiy xizmatchilar maqomning barcha elementlari o‘zaro bir biriga bog‘liqdir.

Harbiy xizmatchilar maqomning barcha elementlarini o‘rganish va taqqoslash ularni yanada takomillashtirish yo‘llarini ishlab chiqish imkonini beradi bu orqali harbiy xizmatchilarning maqomini yanada takomillashtirishga va mustahkamlashga erishiladi. Ko‘pgina olimlar o‘zlarining ilmiy tadqiqot ishlarida harbiy xizmatchilarning maqomining turlarini aniqlash, xususiyatlarni ajratib ko‘rsatish va elementar tarkibini kengaytirishga yuzasidan izlanishlar olib borishgan. Bu asossiz emas, chunki ijtimoiy munosabatlarning turli sohalarida, shu jumladan davlat xavfsizligini ta’minlash va uning harbiy tashkiloti faoliyati bilan bog‘liq o‘zgarishlar harbiy xizmatchilarning maqomi institutidagi o‘zgarishlarni, harbiy qonunchilik, bu sohada til va terminologiyani takomillashtirish fanning rivojlanishini belgilaydi.

Аннотация. В данной статье анализируются мнения различных ученых о видах и элементарной структуре правового статуса военнослужащих и описываются особенности служебного статуса военнослужащих.

Ключевые слова: статус военнослужаших, види правового положения, элементи статус военнослужаших, должностное положение, полномочия.

Annotation. This article analyzes the opinions of various scientists about the types and elementary composition of the status of military personnel and describes the characteristics of the official status of military personnel.

Key words: status of military personnel, types of status, elements of the status of military personnel, official status, powers.

Foydalanilgan adabiyotlar:

1. Бойко Н. В., Загидулин Р. А. Правовое положение и правовой статус военной организации государства. Проблемы терминологии // ЭНИ Ученые заметки ТОГУ. 2014. Т. 5. № 1. С. 252.

2. Гусарова Н. В. Современные взгляды на правовой статус военнослужащих.

3. Витрук Н. В. Основы теории правового положения личности (к методологии вопроса) // Известия высших учебных заведений. Правоведение. СПб., 1979. С. 13

4. Протасов В. Н. Теория права и государства. Проблемы теории права и государства / 2-е изд., пер. и доп. М., 2001. С. 180.

5. Бараненков В. В. Юридическая личность военных организаций : монография. М.: МПИ ФСБ России, 2008. С. 18—19; Бараненков В. В. Соотношение понятий «правовое положение», «правовой статус» и «правосубъектность» юридического лица // Юрид. мир. 2006. № 2 (110). С. 20—22.

6. Бараненков В. В. Понятие юридической личности организаций в современной отечественной науке // Юридическая мысль. 2008. № 3 (47). С. 77.

7. Бараненков В. В. Юридическая личность военных организаций. С.21.

8. Бараненков В. В. Понятие юридической личности организаций в современной отечественной науке // Юридическая мысль. 2008. № 3(47). С. 74— 81.

9. Шветова К. Г. Ведомственный статус военнослужащих Российской Федерации // Военное право. 2016. № 2 (38) С. 27—28.

10. Корякин В. М. Военно-административное право : учебник. М.: «Юстиция», 2019. С. 176—177; 562 с.

11. Сырых В. М. Теория государства и права : учеб. для вузов / 4-е изд., стер. М., 2005. С. 475.

12. Матузов Н. И., Малько А. В. Теория государства и права : учебник / 2-е изд., перераб. и доп. М., 2007. С.189; Третьяков И. Е. Понятие, значение и виды правового статуса личности // Вестник Владимирского юридического института. 2012. № 4 (25). С. 132.

13. Цит. по: Корякин В. М. Военное право: антология диссертаций : в 2 ч. / Ч. 2. М. : За права военнослужащих, 2011. С. 121

14. Шветова К. Г. Указ. соч.; Шветова К. Г. О структуре и особенностях правового статуса военнослужащих // Военное право. 2014. № 1. С. 27—39

15. Шветова К. Г. Ведомственный статус военнослужащих Российской Федерации. С. 34

16. Ямщиков А. С. Правовой статус военнослужащих пограничных органов и пограничных войск федеральной службы безопасности Российской Федерации : дис. … канд. юрид. наук. М., 2004; Марченкова Н. В. Правовой статус военного юрисконсульта : дис. … канд. юрид. наук. М., 2004; Терешина Е. В. Правовой статус военнослужащих-женщин и его реализация в пограничных органах федеральной службы безопасности (на примере органов пограничного контроля): дис. канд. юрид. наук. М., 2005.

17. Козлов В. В. Ограничения, запреты и обязанности, связанные с прохождением военной службы, установленные федеральным законодательством о противодействии коррупции и о государственной гражданской службе Российской Федерации // Право в Вооруженных Силах — военно-правовое обозрение. 2001. № 5

18. Харитонов С. С., Бахарев А. В., Козлов Т. Л. Прокурорский надзор за исполнением законодательства о противодействии коррупции на военной службе. Методические рекомендации. М. : Акад. Генер. прокуратуры Рос. Федерации, 2011.

19. Ўша манба.

20. Кудашкин А. В. Комментарий к Федеральному закону «О статусе военнослужащих» // Право в Вооруженных Силах — военно-правовое обозрение. 2004. № 10.

“YANGI O‘ZBEKISTON” KONSEPSIYASI DOIRASIDA ZAMONAVIY ISLOHOTLAR VA ULARNING TURIZMGA TA’SIRI

Tursunova Sabina Ravshanovna,
O‘zbekiston Respublikasi
Jamoat xavfsizligi universiteti
“Jamoat xavfsizligini ta’minlash”
kafedrasi dotsenti, yuridik fanlar bo‘yicha falsafa doktori (PhD)

Annotatsiya. **Ushbu maqolada “Yangi O‘zbekiston” konsepsiyasi doirasidagi islohotlar va ularning turizm rivojiga ta’siri muhokama qilinadi. Asosiy jihatlar infratuzilmani modernizatsiya qilish, viza rejimini liberallashtirish va xorijiy investitsiyalarni jalb qilishdir. Zamonaviy mehmonxonalar yaratish, transport tizimlarini takomillashtirish va raqamli texnologiyalarni joriy etishga alohida e’tibor qaratilmoqda. Ekoturizm, madaniy va gastronomik turizm, shuningdek, sport va agroturizm kabi istiqbolli turizm yo‘nalishlarining rivojlanishi mamlakatda turizm sanoatining o‘sishiga hissa qo‘shadigan omillar sifatida tahlil qilinadi.**

Kalit so‘z: islohotlar, yangi O‘zbekiston, turizm, infratuzilma, viza rejimi, xorijiy investitsiyalar, mehmonxonalar, raqamlashtirish, ekoturizm, madaniy turizm, gastronomik turizm, sport turizmi, agroturizm.

So‘nggi yillarda O‘zbekistonda iqtisodiyotning turli tarmoqlari, jumladan, turizmni modernizatsiya qilish va rivojlantirishga qaratilgan islohotlar faol davom ettirilmoqda. Globallashuv va xalqaro turizm bozorida raqobat kuchayib borayotgan bir sharoitda mamlakatimiz Markaziy Osiyoning sayyohlik yo‘nalishlari orasida yetakchi o‘rinni egallashga intilmoqda. Turizm nafaqat valyuta tushumlarini ta’minlash, balki hududlarni ijtimoiy-iqtisodiy rivojlantirish, madaniy merosni asrab-avaylash va O‘zbekistonning xalqaro imidjini oshirishga hissa qo‘shishi mumkin bo‘lgan strategik muhim soha sifatida qaraladi.

Rossiya prezidenti Vladimir Putinning 26-28 may kunlari O‘zbekistonga tashrifi doirasida 2025-2026 yillarga mo‘ljallangan turistlar oqimini ko‘paytirish bo‘yicha ikki tomonlama hamkorlik dasturi imzolandi. Bundan tashqari, tomonlar 12 ta tadbirlar blokini o‘z ichiga olgan turizm sohasidagi hamkorlikni kengaytirish bo‘yicha yo‘l xaritasini imzoladi. Uning amalga oshirilishi, Rossiya Iqtisodiy rivojlanish vazirligi ma’lumotlariga ko‘ra, 2027-yilga kelib o‘zaro sayyohlar oqimini 40 foizga, yiliga 2 million sayohatga ko‘paytirish imkonini beradi.

Respublika Statistika agentligi ma’lumotlariga ko‘ra, 2024-yilning yanvar-may oylarida O‘zbekistonga turizm maqsadida **2837,4 ming** nafar chet el fuqarosi kelgan. Qayd etilganidek, mamlakatimizga turizm maqsadida kelgan xorijliklar soni o‘tgan yilning mos davriga nisbatan **248,2 ming** kishiga yoki 9,6 foizga oshgan. Ma’lumotlarga ko‘ra, joriy yilning yanvar-may oylarida O‘zbekistonga eng ko‘p qo‘shni respublikalar – Tojikiston va Qirg‘iziston fuqarolari kelgan. [1] 2023-yilda O‘zbekistonga turizm maqsadida kelgan Rossiya fuqarolari soni o‘tgan yilga nisbatan 25,8 foizga oshgan – **714,2 ming** kishi. 2024-yilning yanvar-iyun oylarida bu ko‘rsatkich 5,7 foizga oshib, **364,5 ming** kishini tashkil etdi. Rossiyalik sayyohlar respublikaga tashrif buyurish bo‘yicha to‘rtinchi o‘rinda, Qozog‘iston, Tojikiston va Qirg‘izistondan kelgan mehmonlardan keyin ikkinchi o‘rinda turadi. [2]

Prezident Shavkat Mirziyoyev raisligida joriy yilning 3-iyun kuni hududlarda turizm infratuzilmasini yaxshilash va xorijiy turistlar oqimini ko‘paytirish chora-tadbirlari muhokamasi bo‘yicha videoselektor yig‘ilishi o‘tkazildi. Yig‘ilishda davlatimiz rahbari “chegaradan o‘tishni yanada soddalashtirish, xalqaro reyslarni ko‘paytirish, barcha qatnovlar haqida ma’lumot va chipta olish imkonini beradigan yagona onlayn platformani ishga tushirish vazifasi qo‘yildi. Prezident mamlakatimiz turizm salohiyatini to‘liq ko‘rsatuvchi global targ‘ibot kampaniyasini yo‘lga qo‘yish zarurligini ta’kidlab, qator tashabbuslarni bayon qildi. [3]

Transport va turizm infratuzilmasini rivojlantirish islohotlarning asosiy yo‘nalishi hisoblanadi, chunki mamlakatning sayyohlar uchun qulayligi bevosita bunga bog‘liq. So‘nggi yillarda O‘zbekistonda sayohatchilar uchun sharoitlarni yaxshilashga qaratilgan bir qancha yirik infratuzilma loyihalari amalga oshirildi.

Ana shunday loyihalardan biri xalqaro aeroportlarni, jumladan, mamlakatimizning asosiy aviatsiya xabi hisoblangan Islom Karimov nomidagi Toshkent aeroportini modernizatsiya qilish va kengaytirishdir. Aviatsiya aloqalarini yaxshilash, yangi xalqaro reyslar ochish va arzon aviakompaniyalarni jalb qilish sayyohlar oqimini oshirishga xizmat qilmoqda. Bundan tashqari, temir yo‘l vokzallarini qurish va modernizatsiya qilish, Afrosiyob kabi tezyurar poyezdlar tarmog‘ini rivojlantirish sayyohlarning mamlakatimiz ichidagi harakatchanligini sezilarli darajada oshirmoqda.

Sayyohlar oqimini oshirishga qaratilgan eng muhim qadamlardan biri viza rejimini liberallashtirishdir. O‘zbekiston Respublikasi Prezidentining 2018-yildagi farmoni bilan dunyoning 45 davlati fuqarolari uchun vizasiz rejim joriy etilgani mamlakatimizga kirish jarayonini sezilarli darajada soddalashtirib, uning xorijiy sayyohlar uchun jozibadorligini oshirdi. Keyinroq fuqarolari O‘zbekistonga vizasiz tashrif buyurishi mumkin bo‘lgan davlatlar ro‘yxati 86 taga kengaytirildi. [4]

Elektron viza va E-Visa tizimining joriy etilishi ham viza tartib-taomillarini soddalashtirish yo‘lidagi muhim qadam bo‘ldi. Sayyohlar bir necha daqiqada onlayn viza olishlari mumkin, bu esa O‘zbekistonni qisqa muddatli sayohatlar uchun qulayroq va jozibali manzilga aylantiradi. Bunday chora-tadbirlar turistlar sonining ko‘payishiga va umumiy turizm iqlimining yaxshilanishiga yordam beradi.

Raqamlashtirish va innovatsiyalar turizmning zamonaviy rivojlanishida tobora muhim rol o‘ynamoqda. O‘zbekistonda «Raqamli O‘zbekiston–2030» strategiyasi doirasida turizm sohasiga yangi texnologiyalarni joriy etish bo‘yicha faol ish olib borilmoqda. Ushbu dasturning asosiy yo‘nalishlaridan biri turli xizmatlarni o‘zida birlashtirgan milliy onlayn turizm platformasini yaratish va rivojlantirish hisoblanadi: mehmonxonalarni bron qilish, chiptalar xarid qilish, ekskursiyalarga buyurtma berish va boshqa sayyohlik xizmatlari.

Bundan tashqari, “Aqlli shaharlar” konsepsiyasi mamlakatimizning Samarqand va Buxoro kabi sayyohlik markazlarida ham faol rivojlanmoqda. Ushbu konsepsiya shahar boshqaruvini takomillashtirish, sayyohlar uchun qulay sharoitlar yaratish va turistik oqimlarni optimallashtirish uchun zamonaviy texnologiyalardan foydalanishni nazarda tutadi. [5] Raqamlashtirish sayyohlarga mamlakatga kelguniga qadar O‘zbekiston madaniy merosi bilan yaqindan tanishish imkonini beruvchi virtual sayohatlar va kengaytirilgan reallik kabi turizmning yangi shakllarini rivojlantirishga ham xizmat qilmoqda. Ushbu texnologiyalar, ayniqsa, COVID19 pandemiyasi bilan bog‘liq global sayohat cheklovlari sharoitida dolzarb bo‘lib, sayyohlarni jalb qilish uchun qo‘shimcha imkoniyatlar yaratdi.

Professor B.C.Chetverikovning fikricha “Boshqaruvning asosiy belgilaridan biri – uning maqsadi, vazifalari va funksiyalarini huquqiy tartibga solinishidir”. [6] Q.A.Saitqulov ta’kidlaganidek, “Har qanday faoliyatning huquqiy tartibga solinganligi birinchidan, uni tashkil etish tartibini mustahkamlasa; ikkinchidan, vakolatli subyektlar faoliyatining asosiy vazifalarini belgilab, mas’uliyatini oshiradi”. [7] Huquqiy asoslarning jamiyat hayotiga qay darajada mosligini va amal qilishini kuzatib borish turizmni doimiy ravishda takomillashtirish, shuningdek ushbu sohani monitoring qilish – mazkur jarayonni samarali ta’minlash imkonini beradi. Shu sababli ham, uni ta’minlashga doir faoliyatni huquqiy tartibga solish muammolarini tadqiq etish kechiktirib bo‘lmas vazifa hisoblanadi.

Yangi tahrirdagi “Turizm to‘g‘risida”gi qonunga binoan “O‘zbekiston Respublikasining turizm sohasidagi davlat siyosatining asosiy yo‘nalishlari: sayohatlarni amalga oshirish chog‘ida fuqarolarning dam olish, erkin harakatlanishga bo‘lgan huquqlarini va boshqa huquqlarini ta’minlash; turistik resurslardan oqilona foydalanish va ularni saqlash; normativ-huquqiy bazani takomillashtirish; ichki turizmni rivojlantirish, shu jumladan ijtimoiy turizmni rivojlantirish doirasida bolalar, yoshlar, keksalar, shuningdek nogironligi bo‘lgan shaxslar va aholining kam ta’minlangan qatlamlari uchun turizm hamda ekskursiyalarni tashkil etish uchun zarur shart-sharoitlar yaratish; turizm sohasiga investitsiyalarni jalb qilish va investitsiyalar kiritish uchun qulay shart-sharoitlar yaratish; mazkur sohada davlat-xususiy sheriklikni

rivojlantirish; tadbirkorlik subyektlari uchun turistik xizmatlar bozorida teng imkoniyatlar yaratish. [8] va boshqalar hisoblanadi” Butun iqtisodiyotni rivojlantirish uchun qulay shart-sharoitlar yaratishning uzviy omili bu davlat hokimiyatining turizmga tizimli, o‘z vaqtida va maqsadga muvofiq ta’siri hisoblanadi.

Yuqorida aytilganlarning barchasi turizm sohasida xavfsizlikni ta’minlovchi ma’muriy-huquqiy mexanizmlar bo‘lib, uning O‘zbekiston Respublikasining huquqiy tizimida, turizm faoliyatiga oid qonunchilikda, O‘zbekiston Respublikasining milliy xavfsizlik tizimida va xalqaro turizm xavfsizligi tuzilmasida o‘z o‘rnini belgilaydi, ushbu institutning tashkil etilishi, faoliyati va rivojlanishiga ta’sir etuvchi omillarni ochib beradi.

2019-2025-yillarda O‘zbekiston Respublikasida turizm sohasini rivojlantirish konsepsiyaga muvofiq quyidagi asosiy yo‘nalishlar belgilandi:

1) turizm faoliyati sohasidagi normativ-huquqiy bazani takomillashtirish, turizmni rivojlantirish uchun qulay sharoitlar yaratishga qaratilgan xalqaro me’yor va standartlarni implementatsiya qilish;

2) turizm infratuzilmasini rivojlantirish hamda maqbul va qulay turizm muhitini yaratish;

3) transport logistikasini rivojlantirish, ichki va tashqi yo‘nalishlarni kengaytirish, transport xizmatlari sifatini oshirish;

4) turizm bozorining turli segmentlariga yo‘naltirilgan turizm mahsuloti va xizmatlarini diversifikatsiya qilish;

5) respublika ichida turizm xizmatlariga bo‘lgan ehtiyojni qondirishga yo‘naltirilgan turizm faoliyati subyektlarining faolligini rag‘batlantirishni ta’minlovchi ichki turizmni rivojlantirish;

6) O‘zbekiston Respublikasi turizm mahsulotini xalqaro va ichki turizm bozorlarida targ‘ib qilish, mamlakatning sayohat va dam olish uchun xavfsiz sifatidagi imidjini mustahkamlash;

7) turizm tarmog‘i uchun kadrlar tayyorlash, qayta tayyorlash va malakasini oshirish tizimini takomillashtirish. [9] Bizning fikrimizcha, turizm faoliyati sohasidagi normativ-huquqiy bazani takomillashtirish yo‘nalishida turizm sohadagi ijtimoiy munosabatlarni tartibga soluvchi 100 dan ortiq qonunchilik hujjatlarni qabul qilinganligini inobatga olib, yaxlit bir tizimga keltirish maqsadida O‘zbekiston Respublikasining “Turizm kodeksi”ni qabul qilish, turizm tarmog‘i uchun kadrlar tayyorlash, qayta tayyorlash va malakasini oshirish tizimini takomillashtirish maqsadida “Xavfsiz turizm bo‘linmalari” fakultetini tashkil etish maqsadga muvofiq bo‘ladi.

Tadqiqot shuni ko‘rsatdiki, turizmni rivojlantirish strategiyasini ishlab chiqishda ilmiy yondashuvlar va xalqaro tajriba integratsiyasi sohaning barqaror o‘sishiga xizmat qilishi va O‘zbekistonning jahon turizm maydonidagi mavqeini mustahkamlashi mumkin. O‘zbekistonda turizmni rivojlantirish istiqbollari istiqbolli ko‘rinadi va bu boradagi ishlarni davom ettirish, o‘z oldimizga qo‘ygan maqsadlarga erishish va mamlakatning sayyohlik salohiyatini ro‘yobga chiqarish muhim ahamiyatga ega.

Аннотация. В данной статье будут рассмотрены реформы в рамках концепции «новый Узбекистан» и их влияние на развитие туризма. Основными аспектами являются модернизация инфраструктуры, либерализация визового режима и привлечение иностранных инвестиций. Особое внимание уделяется созданию современных гостиниц, совершенствованию транспортных систем и внедрению цифровых технологий. Развитие перспективных направлений туризма, таких как экотуризм, культурно-гастрономический туризм, а также спортивный и агротуризм, анализируется как факторы, способствующие росту индустрии туризма в стране.

Ключевое слово: реформы, новый Узбекистан, туризм, инфраструктура, визовый режим, иностранные инвестиции, гостиницы, цифровизация, экотуризм, культурный туризм, гастрономический туризм, спортивный туризм, агротуризм.

Annotation. This article discusses the reforms within the framework of the concept of “New Uzbekistan” and their impact on the development of Tourism. The main aspects are the modernization of infrastructure, the liberalization of the visa regime and the attraction of foreign investment. Special attention is paid to the creation of modern hotels, the improvement of transport systems and the introduction of digital technologies. The development of such promising tourism destinations as ecotourism, cultural and gastronomic tourism, as well as sports and agrotourism are analyzed as factors contributing to the growth of the tourism industry in the country.

Key word: reforms, new Uzbekistan, tourism, infrastructure, visa regime, foreign investment, hotels, digitization, ecotourism, cultural tourism, gastronomic tourism, sports tourism, agrotourism.

Foydalanilgan adabiyotlar:

1. Сколько туристов посетили Узбекистан за 5 мецсев 2024 года. (спутникнewс.ру) https://uz.sputniknews.ru/20240623/узбекистан-иностранне-туристй-статистика-44485861.html

2. В 2024 году Узбекистан стали чаще посещат туристы – статистика https://uz.sputniknews.ru/20240623/узбекистан-иностранне-туристй-статистика-44485861.html

3. Turizm infratuzilmasini yaxshilash bo‘yicha vazifalar belgilandi (president.uz) https://president.uz/uz/lists/view/7282

4. Yana 45 davlat fuqarolari O‘zbekistonga vizasiz kirishi mumkin (to‘liq ro‘yxat) (kun.uz) https://kun.uz/news/2019/01/05/1-fevraldan-yana-45-davlat-fuqarolari-ozbekistonga-vizasiz-kirishi-mumkin-boladi? q=%2Fuz%2Fnews%2F2019%2F01%2F05%2F1-fevraldan-yana-45-davlat-fuqarolari-ozbekistonga-vizasiz-kirishi-mumkin-boladi&ysclid=lzuvan681c810846163

5. O‘zbekiston Respublikasi Prezidentining 2021-yil 28-yanvardagi “2022-2026 yillarga mo‘ljallangan Yangi O‘zbekistonning taraqqiyot strategiyasi to‘g‘risida”gi PF 60son Farmoni // Qonunchilik ma’lumotlari milliy bazasi. (www.lex.uz).

6. Четвериков Б.С. Административное право. – Серия «Высшее образованиэ». – Ростов-на-Дону: Феникс, 2004. – 512 с

7. Saitqulov Q.A. Ichki ishlar organlari profilaktika xizmatlarining fuqarolik jamiyati institutlari bilan hamkorligini tashkil etish: O‘quv-amaliy qo‘llanma / Yuridik fanlar doktori, professor I. Ismailovning tahririda. – T.: O‘zbekiston Respublikasi IIV Akademiyasi, 2015. – 123 b

8. O‘zbekiston Respublikasining 2019-yil 18-iyuldagi “Turizm to‘g‘risida”gi O‘RQ-549-son qonuni

9. O‘zbekiston Respublikasi Prezidentining 05.01.2019-yildagi “O‘zbekiston Respublikasida turizmni jadal rivojlantirishga doir qo‘shimcha chora-tadbirlar to‘g‘risida”gi PF-5611-son Farmoni

MUSTAQILLIK YILLARIDA YOSHLARDA HARBIY VATANPARVARLIK TARBIYASINING YANGI MEXANIZMLARINI SHAKLLANISHI

Salimov Ma’ruf Eshdovlat o‘g‘li,
Mirzo Ulug’bek nomidagi O’zbekiston Milliy universiteti
mustaqil izlanuvchisi

Annotatsiya. Maqolada mustaqillik tushunchasi, yoshlarda vatanparvarlik tuyg‘usini shakllantirish, Vatan va millat oldidagi mas’uliyat, yuksak burch ekanligi haqida so‘z yuritilgan. Shuningdek, yosh avlodni vatanparvarlik ruhida tarbiyalashda zaruriy omillar keltirilgan. Vatanparvarlik tarbiyasining yangi mexanizmlari va tarbiyaning davlat-vatanparvarlik yo‘nalishlari haqidagi fikr hamda mulohazalar o‘rin olgan.

Kalit so‘zlar: mustaqillik, millat, Vatan, tarbiya, vatanparvarlik, harbiy vatanparvarlik, mexanizm.

Mustaqillik yillarida yosh avlodni ilm-ma’rifatga yetaklash, vatanparvarlik ruhida tarbiyalash, mazkur jarayonni tizimli ravishda tashkillashtirish va uni amalga oshirish muammosi dolzarb ahamiyat kasb etib kelmoqda. Chunki yurt kelajagini belgilash, taraqqiyotda yuksalishi bevosita yosh avlodning Vatanni qanchalik sevishi, davlat rivoji uchun aqliy va jismoniy harakatlari orqali o‘z hissasini qo‘shish, uni himoya qilishi hamda uning manfaatlari yo‘lida fido bo‘la olishiga bog‘liqdir.

Prezidentimiz SH.M.Mirziyoyevning yurtimizda yoshlarga oid davlat siyosati sohasida olib borilayotgan islohotlar to‘g‘risida “Mustaqillik yillarida mamlakatimizda yoshlarni vatanparvarlik, milliy an’ana va qadriyatlarimizga hurmat ruhida tarbiyalash, ma’nan yetuk va jismonan sog‘lom barkamol avlodni voyaga yetkazish, ularning huquq va manfaatlarini himoya qilish borasida muayyan ishlar amalga oshirildi. Shu bilan birga, sohadagi vaziyat va amalga oshirilgan tadbirlar tahlili yoshlarning keng qatlamlariga daxldor bo‘lgan dolzarb masalalar, ayniqsa, uyushmagan yoshlarning hayotda o‘z o‘rnini topishi uchun munosib sharoit yaratish, ularni har tomonlama qo‘llab-quvvatlash, kasbga yo‘naltirish va bandligini ta’minlash, tashabbuslarini rag‘batlantirish borasidagi ishlar talab darajasida tashkil etilmaganidan dalolat bermoqda”, - deya e’tirof etilishi bugungi kunda bu soha har qachongidan muhim ekanligini anglatib turibdi. Albatta, bu borada qilinishi lozim bo‘lgan ishlarni ilmiy tadqiqot darajasiga ko‘tarish ham muhim hisoblanadi.

Vatanparvarlik har doim ham muhim mavzulardan biri bo‘lib kelmoqda. Jahonda sodir bo‘layotgan voqealar, geosiyosiy jarayonlar, globallashuv barcha davlatlarni qattiq tashvishga solib bormoqda. Kechayotgan o‘zgarishlar natijasida mamlakatimiz aholisining 60 %ga yaqin qismini tashkil etuvchi yoshlarni milliy an’ana va qadriyatlarimizga hurmat ruhida tarbiyalash, ma’naviy yetuk, jismonan sog‘lom, vatanparvar va yurt fidoyilari darajasida shakllantirish dolzarb masala sifatida qaralmoqda. Ushbu masalalarni hal qilish maqsadida 2016-yil 14-sentabrda qabul qilingan “Yoshlarga oid davlat siyosati to‘g‘risida”gi Qonun hamda uning uzviy davomi bo‘lgan 2017-yil 5-iyuldagi “Yoshlarga oid davlat siyosati samaradorligini oshirish va O‘zbekiston Yoshlar ittifoqi faoliyatini qo‘llab-quvvatlash to‘g‘risida”gi PF-5106, Vazirlar Mahkamasining 2023-yil 29-iyundagi “Yoshlarni harbiy-vatanparvarlik ruhida tarbiyalash ishlari samaradorligini oshirish chora tadbirlari to‘g‘risidagi 267-son qarori (2023-2027-yillarda yoshlarni harbiy-vatanparvarlik ruhida tarbiyalash ishlari samaradorligini oshirish Konsepsiyasi) kabi bir qator qaror va farmonlar qabul qilinib, ularning ijrosi ta’minlanib kelinmoqda.

Prezident SH.Mirziyoyev “25-oktabr – O‘zbekiston Respublikasi ichki ishlar organlari xodimlari” kuni munosabati bilan yo‘llagan bayram tabrigida belgilab bergan beshta asosiy vazifaning birinchisi ham ichki ishlar organlari uchun intellektual va professional bilim darajasi, ma’naviy-axloqiy saviyasi yuqori bo‘lgan kadrlar tayyorlash bo‘yicha sifat jihatidan yangi

tizimni joriy etishga qaratilgan. Ichki ishlar organlarida shu maqsadda amalga oshirilgan ulkan islohotlar natijasida bugungi kunda harbiy sohadagi kadrlarni maktab yoshidan tayyorlash imkoniyatiga ega bo‘ldik. Buning uchun esa vatanparvar, jonkuyar, yuqori intellektual salohiyatga ega professional kadrlarni tayyorlash masalasi dolzarb vazifa sifatida belgilanadi[1.464] Vatanparvarlik o‘z-o‘zidan shakllanmaydi, u o‘zlikni anglash, Vatanni, xalqni sevishdan boshlanadi. Shu o‘rinda davlatimiz rahbarining “Farzandlarimizni o‘zimiz asramasak, o‘zimiz avaylamasak, o‘zimiz tarbiyalamasak, birov chetdan kelib bu ishni biz uchun bajarib bermaydi. Shu bois har bir ofitser ta’sirchan shakl va usullardan foydalanib adashganlarni to‘g‘ri yo‘lga qaytarishni harbiy xizmat kabi o‘zining muhim burchi deb bilishi kerak” degan so‘zlarini alohida ta’kidlash joiz[2. 141].

Jonajon Vatanimiz o‘zining davlat mustaqilligini qo‘lga kiritgani va mustaqil taraqqiyot yo‘lini boshlaganiga sanoqli kunlardan so‘ng o‘ttiz uch yil to‘ladi. O‘zbekiston Respublikasi mustaqillikka erishgandan so‘ng yoshlarda vatanparvarlik tarbiyasiga e’tibor va ma’naviy-ma’rifiy ishlar targ‘ibotini shakllantirishdagi harakatlar tubdan o‘zgardi. Mustaqillik yillarida mamlakatimizda yosh avlodning hayotda o‘z o‘rnini topishini ta’minlashga, ularda mavjud bilim va qobiliyatni to‘la ro‘yobga chiqarishga, jamiyatda erkin fikrlovchi shaxsni shakllantirishga, umumiy va maxsus bilimlar tayyorgarligiga esa ongli, fikrlashi sog‘lom, zamonaviy dunyoqarashga ega, vatanparvarlik, milliy g‘urur, iftixor, hamda fidoyilik fazilatlarini o‘zida mujassamlashtirgan komil insonlarni tarbiyalashga qaratilgan muayyan ishlar amalga oshirildi. Yoshlarimizda vatanparvarlik va harbiy vatanparvarlik ruhining shakllanishi va rivojlanishini o‘rganish davlat siyosati darajasiga ko‘tarildi. Bu borada Prezident Sh.M.Mirziyoyevning “Yangi O‘zbekiston taraqqiyot strategiyasi” kitobida “Bugungi kunda yoshlarni harbiy-vatanparvarlik ruhida tarbiyalash, ularning fuqarolik pozitsiyasini mustahkamlash juda muhim vazifadir” deb ta’kidlanadi[3. 258]. Yoshlarni yuksak vatanparvarlik va harbiy vatanparvarlik ruhida tarbiyalash, bu yo‘lda uzoq tarixga ega milliy madaniy merosimiz, qadriyatlarimiz, tariximiz sahifalaridan, an’analarimizdan samarali foydalanish maqsadga muvofiqdir. So‘nggi yillarda bu borada bir qator qaror va farmonlar qabul qilindi. 2017-2021-yillarga mo‘ljallangan O‘zbekiston Respublikasini rivojlantirish bo‘yicha Harakatlar strategiyasida[4] davlat va jamiyat qurilishi tizimini takomillashtirishning beshta ustuvor yo‘nalishlaridan biri “Xavfsizlik, millatlararo totuvlik va diniy bag‘rikenglikni ta’minlash hamda chuqur o‘ylangan, o‘zaro manfaatli va amaliy tashqi siyosat” qilib belgilangan. Bundan tashqari 2022-2026-yillarga mo‘ljallangan Yangi O‘zbekistonning taraqqiyot strategiyasida[5] keng jamoatchilik muhokamasi natijasida “Harakatlar strategiyasidan – taraqqiyot strategiyasi sari” tamoyiliga asosan ishlab chiqilgan yettita ustuvor yo‘nalishlardan biri “Mamlakatimiz xavfsizligi va mudofaa salohiyatini kuchaytirish, ochiq, pragmatik va faol tashqi siyosat olib borish” etib belgilandi. Mamlakatimizda o‘quvchi yoshlarda vatanparvarlik ruhini shakllantirish, tarbiyaviy ishlarini muvofiqlashtirish, yaxlit tizimga solish, olib boriladigan ishlarning natijadorligiga erishish chora-tadbirlarini amalga oshirishda ma’lum bir tizimli ishlar amalga oshirilishi lozim. Pedagogik nuqtai nazardan yoshlarni vatanparvarlik va harbiy vatanparvarlik ruhida tarbiyalashda mahallalarda, ta’lim muassasalarda vatanparvarlik ruhini shakllantirish tarbiyaviy ishlarni prinsipial jihatdan yangicha (innovatsion) yondashuvlar asosida yo‘lga qo‘yish va tizimga solish borasida muhim ishlar amalga oshirildi. Aynan mana shu aniq – tarixiy shart-sharoit, imkoniyat va ehtiyoj, milliy o‘ziga xoslikning vatanparvarlik tuyg‘ularida shakllanishi va tarbiyalanishini o‘rganish tadqiqot mavzusining dolzarbligini belgilagan omillardan hisoblanadi.

Ma’lumki, Yoshlarni harbiy-vatanparvarlik ruhida tarbiyalash yo‘lida yurtimizda katta o‘zgarishlar yuz bermoqda. Vazirlar Mahkamasi tomonidan O‘zbekistonda yoshlarni harbiy-vatanparvarlik ruhida tarbiyalash ishlari samaradorligini oshirish maqsadida amaliy natijalarga qaratilgan tadbirlar o‘tkazish rejalashtirilgan. Jumladan, “Yoshlarni harbiy-vatanparvarlik ruhida tarbiyalash ishlari samaradorligini oshirish chora-tadbirlari to‘g‘risida”gi Vazirlar Mahkamasi qarori qabul qilindi. Ushbu Qaror bilan 2023-2027-yillarda yoshlarni harbiy-vatanparvarlik ruhida tarbiyalash ishlari samaradorligini oshirish konsepsiyasi hamda uni amalga oshirish bo‘yicha “yo‘l xaritasi” tasdiqlandi.

Konsepsiyada belgilangan tadbirlar quyidagi 5 bosqichda amalga oshiriladi: 1-bosqich (3–7 yosh);

- **2-bosqich (7–10 yosh);**
- **3-bosqich (11–17 yosh);**

- **4-bosqich (18–21 yosh);**
- **5-bosqich (22–30 yosh)[6].**

Qarorga ko‘ra, jumladan, quyidagilar amalga oshiriladi:

➤mahallalardagi kam ta’minlangan va ehtiyojmand oilalardagi yoshlarni qo‘llab-quvvatlash hamda ularga ijtimoiy yordam ko‘rsatish maqsadida “Ezgu amal” saxovat karvonlari tashkil etiladi;

➤“Amir Temur izdoshlari”, “Jaloliddin Manguberdi vorislari” harbiy-sport musobaqalari o‘tkaziladi;

➤Yoshlar o‘rtasida 4 bosqichda (mahalla-tuman-viloyat-respublika) “Shunqorlar” hamda “Vatanparvarlar” harbiy-sport musobaqalari o‘tkaziladi.

Albatta bu tadbirlarning o‘tkazish zamirida yagona maqsad - Yoshlarni harbiy-vatanparvarlik ruhida tarbiyalash masalasi turibdi.

Yoshlarni harbiy-vatanparvarlik ruhida tarbiyalash ishlari samaradorligini oshirish konsepsiyasida yoshlarni harbiy-vatanparvarlik ruhida tarbiyalashning asosiy prinsiplari belgilab qo‘yilgan:

- ☑ **ilmiylik;**
- ☑ **tarixiylik;**
- ☑ **aniqlik va tezkorlik;**
- ☑ **muntazamlilik;**
- ☑ **faollik;**
- ☑ **ta’lim va tarbiya ishlarining uyg‘unligi;**
- ☑ **tarbiya jarayonining izchilligi;**
- ☑ **harbiy-vatanparvarlik ruhida tarbiyalash sohasida erishilgan ijobiy natija va yutuqlarga tayanish va b.**

Ko‘rsatilgan prinsiplarga tayangan holda yoshlarni vatanparvarlik ruhida tarbiyalash ham pedagogik-psixologik, ham ilmiy jihatdan asoslangan. Yuqorida aytib o‘tilganidek, yoshlarda harbiy vatanparvarlik tarbiyasining yangi mexanizmlarini shakllantirishda yangicha usul, innovatsiyalarni ishlab chiqish zarur.

Vatanparvarlik mavzusi yo‘nalishida ko‘plab adabiyotlar va tadqiqotlarni ko‘rishimiz mumkin:

Amir Temurning “Temur tuzuklari”, Zahiriddin Muhammad Boburning “Boburnoma”, Abdulla Avloniyning “Turkiy Guliston yoxud axloq”, Abdurauf Fitrat “Oila”, Abu Nasr Farobiy “Fozil odamlar shahri” asarlarida oila tarbiyasi va vatanparvarlik tarbiyasi haqida oltinga teng so‘zlar o‘gitlar mavjud. O‘quvchilarni harbiy-vatanparvarlik ruhida tarbiyalashning turli omillari, jumladan, shaxsning vatanparvar sifatida ma’naviy-axloqiy shakllanishi masalalari N.Jo‘rayev, Sh.Qurbonov, M.Quronov, S.Turg‘unov, S.Mavlanova; harbiy-vatanparvarlik tarbiyasining ijtimoiy aspektlarini O.Musurmonova, M.Zaripov, Z.Abdurahmonova, M.Aripova, B.Aminov, T.Rasulov[6]; yoshlarni xarbiy-vatanparvarlik ruhida tarbiyalashning g‘oyaviy asoslari va muammolari E.Qalqonov, O.Abdurasulov, A.Akmalov, A.Redjaboyev, R.Qurbonov, K.Usmonovlar tadqiqot olib borishgan.

Odatda, ta’limda o‘quv jarayonini tashkil etishning o‘ziga xos murakkabliklari mavjud. O‘qish va o‘qitish jarayonlarini o‘rganish mobaynida insoniyat turli xil mexanizmlarni ishlab chiqishga muvaffaq bo‘lgan. Ushbu mexanizmlarning barchasi ta’lim tizimida o‘zlashtirishning takomillashuviga bevosita yoki bilvosita xizmat qiladi.

“Eng katta boylik – bu aql-zakovat va ilm, eng katta meros - bu yaxshi tarbiya, eng katta qashshoqlik – bu bilimsizlikdir!” deydi O‘zbekiston Respublikasi Prezidenti[7. 259].

Hozirgi zamonaviy dunyo yoshlarini vatanparvarlik va harbiy vatanparvarlik ruhida tarbiyalash eng ahamiyatli mavzularidan biri bo‘lib qolmoqda.

Zamonaviy yosh avlodni vatanparvarlik ruhida tarbiyalash mexanizmini amalga oshirish uchun bir qator muhim vazifalarni bajarish darkor:

- Vatanparvarlik va harbiy vatanparvarlik ruhida tarbiyalash tizimini innovatsion texnologiyalar, pedagogik-psixologik shakl va usullarni qo‘llash orqali takomillashtirish;

- Ta’lim muassasalarida vatanparvarlik ruhi va harbiy vatanparvarlik ruhidagi tarbiyaning sifatiga e’tibor qaratish.

- Ta’lim muassasalarining o‘quv dasturiga vatanparvarlik soatlarini kiritib ushbu soatlarda vatanparvarlik va harbiy vatanparvarlik ruhidagi kino va kam daqiqali video roliklar orqali yoshlarning qalbida yurtga vatanga bo‘lgan hislarni shakllantirishdir. Bundan tashqari yoshlarni muzey va harbiy qismlarga amaliy tashriflarini samarali tashkil etish hamda umumiy o‘rta ta’lim maktablarida o‘quv tirlarida pnevmatik quroldan foydalangan holda o‘q otish mashg‘ulotlarini tashkil qilish kabi qator tadbirlarni amalga oshirish zarurligini anglatadi.

Mamlakatimizda yoshlarni harbiy-vatanparvarlik ruhida tarbiyalash borasidagi ishlarni yanada kuchaytirish va sifat jihatidan yangi bosqichga ko‘tarish, nodavlat notijorat

tashkilotlari va fuqarolik jamiyatining boshqa institutlarini bu sohaga keng jalb etish, O‘zbekiston fuqarolarining ijtimoiy-siyosiy ongi va dunyoqarashi, fuqarolik pozitsiyalarini vatanparvarlik asosida kamol toptirish maqsadida Yoshlarni harbiy-vatanparvarlik ruhida tarbiyalash konsepsiyasi loyihasi ishlab chiqilganligi sohada katta yangiliklardan biri bo‘ldi.

Vatanimiz mustaqilligining o‘ttiz uch yilligini nishonlash arafasida, o‘tgan davr mobaynida bosib o‘tilgan murakkab yo‘limizga yana bir bor nazar tashlash, mustaqil taraqqiyotimiz davomida amalga oshirilgan ishlar, erishgan natijalarni xolisona baholash va ularning mohiyati va ahamiyatini keng jamoatchilik, butun xalqimizning ong-u shuuriga yetkazish maqsadga muvofiqdir.

“Mustaqillik” va “islohot” tushunchalariga mushtarak so‘zlar sifatida qarashimiz tabiiy, albatta. Chunki faqat mustaqil davlat va mustaqil jamiyatdagina islohotlarni amalga oshirish mumkin. Shunday ekan mamlakat kelajagi bo‘lgan yoshlarga milliy qadriyatlarimizga xos tarbiya berish va buning zamirida millat, davlat, xalq manfaati yo‘lida o‘z ixtiyori bilan xizmat qiladigan, yurt tinchligi yo‘lida bor imkoniyatlarini ishga solib vatan himoyasi uchun kurashadigan, kerak bo‘lsa jonini fido qiladigan vatanparvar va harbiy vatanparvar yoshlar safini oshirishimiz lozim.

ФОРМИРОВАНИЕ НОВЫХ МЕХАНИЗМОВ ВОЕННО-ПАТРИОТИЧЕСКОГО ВОСПИТАНИЯ МОЛОДЕЖИ В ГОДЫ НЕЗАВИСИМОСТИ

Аннотация. В статье рассматривается понятие независимости, формирование у молодежи чувства патриотизма, ответственности, высокого долга перед Родиной и народом. Также перечислены необходимые факторы патриотического воспитания подрастающего поколения. Содержатся мнения и размышления о новых механизмах патриотического воспитания и государственно-патриотических направлениях воспитания.

Ключевые слова: независимость, нация, Отечество, воспитание, патриотизм, военный патриотизм, механизм.

FORMATION OF NEW MECHANISMS OF MILITARY PATRIOTIC EDUCATION IN YOUNG PEOPLE DURING THE YEARS OF INDEPENDENCE

Annotation. The article talks about the concept of independence, the formation of a sense of patriotism in young people, responsibility to the motherland and the nation, a high duty. Also, the necessary factors are presented in the upbringing of the younger generation in the spirit of patriotism. New mechanisms of patriotic education and opinions and reflections on state-patriotic directions of education are included.

Key words: independence, nationality, Homeland, upbringing, patriotism, military patriotism, mechanism.

Foydalanilgan adabiyotlar:

1. Mirziyoyev SH.M. Yangi O‘zbekiston strategiyasi. – T.: O‘zbekiston. 2021.
2. Mirziyoyev SH.M. Milliy tiklanishdan milliy yuksalish sari. – T.: O‘zbekiston. 2020.
3. Mirziyoyev SH.M. Yangi O‘zbekiston strategiyasi. – T.: O‘zbekiston. 2022.
4. O‘zbekiston Respublikasi qonun hujjatlari to‘plami, 2017-y/, 33-son, 847-modda) https:lex.uz/docs/-3307879
5. Qonunchilik ma’lumotlari milliy bazasi, 29.01.2022-y., 06/22/60/0082-son, https:lex.uz/docs/-5841063
6. Mirziyoyev SH.M. Yangi O‘zbekiston strategiyasi. – Toshkent. O‘zbekiston. 2022.
7. Quronov, Sh.Turayev va boshq. Milliy tarbiya va yoshlar dunyoqarashini shakllantirish. O‘quv qo‘llanma, - T.: Muharrir. 2017.

PSYCHOTECHNICAL METHODS OF DETECTING PSYCHOLOGICAL STRESSES THAT NEGATIVELY AFFECT THE SERVICE ACTIVITIES OF SERVICEMEN

Shermatov Fayzullo Toshtillayevich,
Deputy Head of Military Institute of Information Communication Technologies and Signals, (PhD), associate professor

Annotation. This scientific article provides an in-depth analysis of the author's empirical research in military communities, based on many years of service, and discusses the psychotechnical method of determining timely psychological stresses of servicemen in the service. Also, based on the integration of psychological methods with information technology, an algorithm program which allows to make an operational diagnosis of socio-psychological factors that because occupational stress has been developed and practical suggestions and recommendations have been presented.

Key words: occupational stress, stress, psychological factors, criteria, classification, authentication, socio-psychological characteristics, express diagnostics, military activity, combat stress, military community.

Many scientific research centers around the world are conducting a number of scientific studies to identify mental stress and the social psychological factors that cause them and to study the individual psychological characteristics of the individual. At the same time, serious attention is paid to scientific research aimed at further improving the effectiveness of psychoprophylaxis, psychocorrection methods and the identification of psychological factors that cause occupational stress in the individual. The analysis of research in the field of determining the suitability of prospective personnel shows that, along with the application of modern technologies in practice, the selection of suitable personnel for each profession, forecasting the effectiveness of candidates, the possibility of human impact in extreme conditions and the elimination of solids are one of the main tasks of science. Finding a positive solution to this problem requires specialists to regularly study the achievements of the system of selection of candidates for military service and military educational institutions on a contract basis in the armies of foreign countries. Nowadays, as in all spheres, the selection of patriotic national personnel with intellectual potential, sufficient knowledge and skills, their appointment to worthy positions and the creation of a reserve of qualified personnel are ones of the most pressing issues today. [10, 42-51]

Methods: Within the framework of the research, the content of the research of a number of foreign researchers and psychologists of our country on this problem, the theoretical and practical analysis of their views and opinions and conceptual approaches were studied. In this regard, scientific researches of M.A. Arnold, S.M. Kosslyn, K.C. Peterson, S.F. Robert, M.G. Friedman, R.S. Lazarus, E.D. Panconesi, J.M. Violanti, S.F. Folkman, N.S. Pole, M.H, N.A.Pole, G.Sele, V.S.Merlin, Ch.M. Sanders, Dj.Uitkin. [1, 375-400] An example is the scientific research of researchers such as Ya.V.Apchel, M.A.Bagriy, V.A.Bodrov, N.G.Garanyan, S.K.Gremling, L.G.Dikaya, L.A. Kitaev-Smyk, A.B.Leonova, E.A.Kolotilshchikova, A.I.Shipilov, I.V.Grabovsky who have conducted research on the problem of tension and stress in Russian psychology. [2, p. 125] It is also possible to cite the works of scientists such as A.B. Otvetchikov, S.T.Jarkin, A.M.Jukov, I.Yu. Kobozev, V.A.Ponomarenko, M.Yu.Petrova, Yu.E.Maryashin, I.S.Kovalchuk, V.M.Burykina, V.K Sementsov, OV Samofalova, S.V Ulybin, A.P Bulka, A.G Maklakov on some issues related to occupational stress and stress in the military. [3, 256] In addition, scientific researches of psychologists of our country (E.G Goziev, R.S Samarov, L.S Tursunov, A.I Rasulov, L.U Ravshanov) were thoroughly studied, analyzed and discussed in depth on the issues such as defense, military psychology, the image of a modern serviceman and military psychodiagnostics. [4, 34]

Although some results have been achieved in the course of scientific research conducted by the above scientists, due to insufficient research

on the socio-psychological characteristics of servicemen and the psychological factors that cause them, the problem of studying the psychological factors that cause occupational stress in servicemen is one of the most pressing issues facing science.

In the study, a contingent of 240 military personnel, mostly adolescents, was selected. In addition to the psychological aspect of the level of occupational stress, the study also focused on their individual and socio-psychological characteristics.

In order to study the psychological factors that cause occupational stress in the study, by using surveys such as a methodology named "Express diagnosis of stress factors in personality" by I.D Ladanov and V.A Urazaeva, a survey named "Study of temperament in personality" by Ya.Strelyau and "Individual coping indicators" developed by Jyomson Amirkhan, modified variants of these methodologies and surveys were developed by identifying aspects of factor, discriminant analysis and correlation between the methods.

Results and Discussion: The above-mentioned methods have been modeled on the basis of software and a mechanism for assessing the mental state of servicemen on the basis of operational and confidential methods using information technology has been developed. The factors, discriminant and correlation aspects of the results of the empirical analysis were also studied. In this case, Table 1

Scales	Factors			
	1	2	3	4
moving force	0,763	0,423	-0,114	0,138
breaking force	-0,710	0,539	-0,222	0,191
locomotive force	0,648	0,522	-0,227	
equilibrium	0,631	-0,304	-0,216	0,115
tension within service activities	-0,469	0,695		
tension in the re-lationship with the commander	-0,402	0,606	0,105	0,313
controversy	-0,287	0,573		-0,495
over tension	-0,465	0,482	0,267	0,372
avoiding the problem	0,151	-0,119	0,774	
problem solving	0,300		0,604	0,515
sincerity	0,498		0,557	-0,269
social support	0,412	0,404	0,355	-0,482

Table 1. Factor analysis of occupational stress factor, nerve impulse force and coping indicator questionnaire level

The results of the study showed that the results of surveys of the study of the expression of occupational stress factor in the personality of servicemen, nervous excitability and coping indicators are a mechanism that determines how to regulate the socio-psychological characteristics of them.

The results of the tested military personnel on the factor analysis were combined into 4 components.

The psychological factors that made up the first scale were differed in results such as: moving force was 0.763, breaking force was 0.710, locomotive force was 0.648, equilibrium was 0.631, tension within service activities was 0.469, over tension was 0.465, and 0.498 was for sincerity i.e. critical thinking.

The psychological factors that make up the second scale were characterized by the results separately: breaking force was 0.539, moving force was 0.522, activity tension was 0.695, tension in the relationship with the commander was 0.606, controversy was 0.573, and over tension stress was 0.482.

The psychological factors that made up the third scale were 0.774 for problem avoidance, 0.604 for problem solving, and 0.557 for sincerity.

The psychological units that made up the fourth scale were distinguished by psychological characteristics such as: 0.495 for controversy, 0.515 for problem solving, and 0.482 for seeking social support.

The fact that the collected values by the subjects were combined into four factors and these factors constituted the main features that determining the key values and significant differences in the survey. Table 2

shyness, openness, sensitivity-variability and courage.

Factors combined into negative poles include indicators, such as over-tension, tension within activities, tension in the relationship with the commander, locomotive force, moving force, problem-solving, irritability, communicativeness, extreme aggression, and extraversion-introversion.

Discriminant analysis shows that psychological characteristics that cause occupational stress in servicemen can be explained by their responses to how fast or slow

Scales	Poles
	1
controversy	0,220
over tension	-0,072
tension within activities	-0,135
tension in the relationship with the commander	-0,073
locomotive force	-0,527
breaking force	0,174
moving force	-0,009
equilibrium	0,240
problem solving	-0,160
social support	0,065
avoiding the problem	0,011
sincerity	0,190
nervousness	0,131
spontaneous aggression	0,317
depression	0,071
irritability	-0,279
communicativeness	-0,591
composure	0,065
extreme aggression	-0,724
shyness	0,294
openness	0,324
extroversion-introversion	-0,084
sensitivity-variability	0,253
courage	0,537

Table 2. Indicators of discriminant analysis of the level of occupational stress factor, nervous excitability, coping indicators and individual characteristics questionnaires

Responses to the questionnaires were divided into poles and it can be seen that the positive pole embodies factors as follows: controversy, breaking force, equilibrium, social support, avoiding the problem, sincerity, nervousness, spontaneous aggression, depression, composure,

the nervous impulse is, how socio-psychological factors and personality traits that reflect occupational stresses allow them to overcome the difficulties and obstacles that arise in today's professional activities, and to what extent they affect.

Through discriminant analysis, it is possible to determine which factors are close or far to cadets by dividing their ratios of occupational stresses into negative and positive poles. In the military, we can see that the results obtained through discriminant analysis are generally polarized to a moderately significant pole.

The results of a study on the socio-psychological factors of occupational stress in servicemen showed that discriminant analysis is characterized by the separation of psychological characteristics into negative and positive poles through their responses to surveys. Table 3

The results show that the correlation between the factors in the questionnaire study of the potential between the occupational stress factor, nervous excitability and coping indicators of military personnel is with more controversial factors: tension within activities (r=0,445, p≤0,01), tension in the relationship with the commander (r=0,315, p≤0,05) and equilibrium (r=0,305, p≤0,05), the scale of over tension with the factors: tension within activities (r=0,394, p≤0,01), tension in the relationship with the commander (r=0,501, p≤0,01), equilibrium (r=0,362, p≤0,01) and sincerity (r=0,306, p≤0,05), the scale of tension within the activity with the factors: tension in the relationship with the commander (r=0,562, p≤0,01) and equilibrium (r=0,501, p≤0,01), the scale of locomotive force with the factors: breaking force (r=0,770, p≤0,01), moving force (r=0,646, p≤0,01) and seeking social support (r=0,304, p≤0,05), the scale of locomotive force with factors: breaking force (r=0,770, p≤0,01), moving force (r=0,646, p≤0,01) and seeking social support (r=0,304,

controversy	tension within activities	0,445**
	tension in the relationship with the commander	0,315*
	equilibrium	-0,305*
over tension	tension within activities	0,394**
	tension in the relationship with the commander	0,501**
	equilibrium	-0,362**
	sincerity	-0,306*
tension within activities	tension in the relationship with the commander	0,562**
	equilibrium	-0,501**
locomotive force	breaking force	-0,770**
	moving force	0,646**
	seeking social support	0,304*
breaking force	moving force	-0,762**
	equilibrium	0,303*
	seeking social support	0,357*
moving force	equilibrium	0,383**
	seeking social support	0,345*
solving the problem	avoiding the problem	0,315*
	sincerity	0,418**
seeking social support	avoiding the problem	0,292*
	sincerity	0,350*

***note:* * p≤ 0,05, ** p≤ 0,01.**

Table 3. Correlation between occupational stress factor, nerve impulse force and coping indicator (According to K. Pearson's correlation coefficient)

p≤0,05), the scale of breaking force with factors: moving force (r=0,762, p≤0,01), equilibrium (r=0,303, p≤0,05) and seeking social support (r=0,357, p≤0,05), the scale of moving force with factors: equilibrium (r=0,383, p≤0,01) and seeking social support (r=0,345, p≤0,05), the scale of solving the problem with factors: avoiding the problem (r=0,315, p≤0,05) and sincerity (r=0,418, p≤0,01), the scale of seeking social support with factors: avoiding the problem (r=0,292, p≤0,05) and sincerity (r=0,350, p≤0,01).

The results of the study above show that the responses of the respondents to the survey of occupational diseases and occupational stresses, which are considered to be one of the global problems for the current period, help today's military to prevent factors such as professional tension through ongoing combat training to overcome the professional challenges that they face on their future careers.

There is a set of positive qualities that characterize professionalism, the analysis of some of its socio-psychological components gives a great help in identifying the situation in extreme and difficult conditions, the ability to cope with difficult situations which are relating with servicemen' professional knowledge acquisition.

Factorial, discriminatory, and correlational analysis of the psychological factors that cause occupational stress have been analyzed and a mechanism for rapid and confidential diagnosis of a serviceman's mental state using information technology has been developed. In this case, the program provides a diagnostic conclusion based on the following criteria. That is, it draws a final conclusion on *"fit to service", "ready for service", "referral to a military psychologist"*. [9, 78-112]

Conclusion: It is expedient to draw the following scientifically based conclusions on the research work on the socio-psychological factors of the manifestation of psychological tensions that negatively affect the performance of servicemen.

First, in the origin of occupational stresses in service activities and their elimination, the combination of factors such as the nerve locomotive force, locomotion force and equilibrium determined the level of occupational endurance.

Second, factors such as occupational stress, problem avoidance, controversy, nervousness, extreme aggression, depression, irritability, shyness, and sensitivity-variability have a negative impact on the onset of occupational stress in military personnel.

Third, the socio-psychological factors of occupational stress, equilibrium, sincerity, in other words formation of critical thinking about the situation, on a factor analysis having a high rate of the scales of composure and courage and the ability of servicemen to quickly and easily cope with the challenges of service and being be able to perform the training and combat tasks assigned to them at an optimal level have been proved. [9, 112-118].

HARBIY XIZMATCHILARNING XIZMAT FAOLIYATIGA SALBIY TA'SIR KO'RSATADIGAN PSIXOLOGIK STRESSLARNI ANIQLASHNING PSIXOTEXNIK USULLARI

Annotatsiya. Mazkur ilmiy maqolada muallifning ko'p yillik xizmat faoliyatiga tayangan holda harbiy jamoalarda o'tkazgan empirik tadqiqotlari chuqur tahlil etilib, xizmat faoliyatida harbiy xizmatchilarning psixologik zo'riqishlarni o'z vaqtida tezkorlik bilan aniqlashning psixodiagnostik usuli haqida so'z yuritiladi. Shuningdek, psixodiagnostik usul asosida kasbiy zo'riqishlarning keltirib chiqaruvchi ijtimoiy-psixologik omillarga tezkorlik bilan tashxis qo'yishga imkonini beruvchi ekspress usuli haqidagi fikr va mulohazalar ilmiy bayon etilgan.

Kalit so'zlar: kasbiy zo'riqish, ruhiy bosim, psixologik omillar, mezon, toifalash, autentifikatsiya, ijtimoiy-psixologik xususiyatlar, ekspress diagnostika, harbiy faoliyat, jangovar stress, harbiy jamoa.

ПСИХОТЕХНИЧЕСКИЕ МЕТОДЫ ВЫЯВЛЕНИЯ ПСИХОЛОГИЧЕСКИХ СТРЕССОВ, НЕГАТИВНО ВЛИЯЮЩИХ НА СЛУЖЕБНУЮ ДЕЯТЕЛЬНОСТЬ ВОЕННОСЛУЖАЩИХ

Аннотация. В данной научной статье рассматриваются исследования и эмпирические изучение проведенные соавторами на основе опыта их службы, а также разрабатываются практические предложения, рекомендации выявления программное обеспечение, основанные на новом механизме выявления профессиональных стрессов у военнослужащих.

Ключевые слова: социально–психологические характеристики, экспресс-диагностика, стресс в военной деятельности, психологически факторы, критерии, классификация, аутентификация.

References:

1. Anshel M.H. A Conceptual Model and Implications for Coping with Stressful Events in Police Work / M. H. Anshel // Criminal Justice and Behavior – 2000. – T. 27 – № 3 – P. 375–400

2. Апчел В.Я, Цыган В.Н. Стрессоустойчивость человека. – СПб.:М:. МедА, 2009. – 125 с.

3. Бодров В.А. Психологический стресс: к проблеме его преодоления // Проблемы психологии и эргономики. – Тверь. – 2010. – №4. – 246 с.

4. G’oziyev E.G’., Mamedov K.Q. Kasb psixologiyasi.–Toshkent, «O’qituvchi» nashriyoti, 2003.-34 b

5. Ольшанникова А.Е. О некоторых физиологических коррелятах эмоциональных состояний // Проблемы дифференциальной психофизиологии: сб. научн. ст. - М.: АЛФА ПРЕСС, 2011. – 375 с

6. Равшанов Л.У. Психологические аспекты военной службы / III Международной научно-практическая конференция вопросы развития мировых научных процессов. – Россия, 2019. – С. 36-39

7. Samarov R. Mudofaviy faoliyat: Nazariy yondoshuvlar.T. 2017. – 164 b; L.S.Tursunov, A.I.Rasulov, F.A.Choriyev, A.Devyatkin. Harbiy psixologlarni tayyorlash modeli.–T.: O‘zMU, 2016.- 49 b

8. Колодич Е. Н., Павлова И. М. Возможности социально-психологического тренинга в процессе повышения эмоциональной устойчивости учащихся профессиональных школ // Мир психологии. - 2008. - №4. - С.39

9. Shermatov F.T., “Bo‘lajak ofitserlarda kasbiy zo‘riqishlar namoyon bo‘lishining ijtimoiy-psixologik va o‘ziga xos jihatlari: nazariya va amaliyot.” // Monografiya. 2021. 69-73 bet.

10. Shermatov F.T., Beknazarov A.A., “Ekstremal vaziyatlarda insonda stress holatlarining vujudga kelishi, ularni bartaraf etish yo‘llari va usullari” //Monografia. Hamburg (Gyermany). Lambyert Academic Publishing, 2021.–42-51 b.

PSIXOLOGIK XIZMAT – KADRLAR SALOHIYATINING MUHIM OMILI SIFATIDA

Madjitov Farxod Faxritdinovich,
O‘zbekiston Respublikasi Jamoat xavfsizligi universiteti mustaqil izlanuvchisi

Qadimdan bizga ma’lumki, XXI asrga kelib dunyoda, ayniqsa harbiy sohada vaziyat butunlay o‘zgarib ketmoqda, “zamonaviy urush” tushunchasi turmush tarzimizga kirib bormoqda. Zamonaviy urushda yoki qurolli to‘qnashuvlarda son ko‘rsatkichlarini tashkil etgan qurollanganlik va shaxsiy tarkibning ko‘pligi birlamchi ahamiyatga ega bo‘lmay qolganligini harbiy xizmatchilar anglab yetishdi. Shuning uchun ham O‘zbekiston Respublikasi Qurolli Kuchlarining professionallashuvi jarayon sifatida harbiy xizmatchilarning kasbiy tayyorgarligiga yuqori talablar qo‘ymoqda. Ayniqsa, zamonaviy axborot-psixologik urushlar, harbiy nizolar tahlili shuni ko‘rsatmoqdaki, mazkur maqsadli psixologik ta’sir vositalari shaxs ruhiyatiga og‘ir ta’sir etishning mavjudligi va ularga bardosh berish uchun harbiy xizmatchilarning maxsus psixologik tayyorgarligini tashkil etilishi zamon talabidir.

Harbiy xizmatchilarning turli hayotiy faoliyatini psixologik ta’minlash nazariyasini yaratish muammolari quyidagi harbiy qo‘mondonlarning asarlarida ham yoritilgan. Masalan: P.A.Rumyansev, G.A.Potemkin, A.V.Suvorov, M.I.Kutuzov, D.F.Ushakov, G.K.Jukov, K.K.Rokosovskiy, I.S.Koneyev, P.S.Rыbalkolarning asarlarida bevosita va bilvosita yoritilgan. Ushbu qo‘mondonlarning fikrlarida xizmat-jangovar faoliyatini tashkillashtirishni psixologik ta’minlash masalalarida umumiylik mavjuddir [1].

Harbiy qismlarda harbiy xizmatchilarning xizmat faoliyati jarayoni bo‘linmalardagi ijtimoiy-psixologik muhit, harbiy jamoalardagi o‘zaro munosabatlar va bo‘linmalar jangovar tayyorgarligi darajasiga salbiy ta’sir ko‘rsatuvchi psixologik muammolarni tadqiq etish, mavjud va uchraydigan muammolar profilaktikasini amalga oshirish uchun zaruriy amaliy taklif tavsiyalarni ishlab chiqish bugungi kunning asosiy muammolaridan biridir.

O‘zbekiston sharoitida Qurolli Kuchlar tizimini takomillashtirishda psixologik xizmatning vazifalarini o‘rgangan olim R.Samarov [2] “Harbiy ta’lim-tarbiya tizimida psixologik xizmat” mavzusiga oid bir qancha maqolalar yozgan. S.Yu.Axrorov esa harbiy xizmatchilar shaxsida deviant xulq ifodalanishi diagnostikasi va profilaktikasining asoslarini ko‘rsatib bergan [3]. O.M.Axmedov [4] O‘zbekiston Respublikasi Qurolli Kuchlari tizimida psixologik xizmatni tashkil etishning nazariy-metodologik asoslarini tarixiy tahlil, tajribalar, nazariy jihatlarini xorijiy davlatlarning tajribasi asosida o‘rgangan.

Psixologik xizmatni olib boradigan mutaxassislar, eng avvalo, salbiy xulq-atvorga moyilligi bo‘lgan harbiy xizmatchi va xodimlarni aniqlash hamda ular bilan individual suhbatlar o‘tkazish, shaxsiy va oilaviy qiyinchilik hamda muammolarni bartaraf etishda maslahatlar berib boradi. Ba’zida maslahatchi boshqa psixologlarni ham jalb qilishi mumkin.

Tajribali harbiy xizmatchilar qo‘l ostidagi askarlarni, serjantlarni, xodimlarni, kursantlarning oilaga tayyorgarligi va psixologik holatini tayyorgarligini inobatga oladi. Harbiy topshiriqlarni bajarishga yuborishdan oldin, harbiy xizmatchilarni harbiy vatanparvar bo‘lishga, vaziyatni bilishga, muhitni o‘rganishga psixologik jihatdan tayyorlab boradi.

O‘zbekiston Respublikasi Milliy gvardiyasida O‘zbekiston Respublikasi Milliy gvardiyasi bo‘linmalarida psixologik ishlarni tashkillashtirish to‘g‘risidagi vaqtinchalik qo‘llanma loyihasi ishlab chiqilgan. Vaqtinchalik qo‘llanma yetti bobdan iborat bo‘lib, I bob Umumiy qoidalar, II bob Harbiy qism va muassasalarda psixologik xizmatni amalga oshirish, III bob Harbiy qism va muassasalarda psixologik xizmatni tashkil etishning maqsadi, IV bob Psixologik xizmatni tashkil etishning vazifalari, V bob Psixologning vakolatlari, VI bob Psixologning majburiyatlari, VII bob Yakuniy qoidalar deb nomlanadi.

Psixologik xizmat olib boradigan xodimlarining huquq va burchlari ham mavjud bo‘lib, ular harbiy xizmatchilarning etik prinsiplariga asoslanadi:

- **sir saqlash prinsipi;**
- **javobgarlik prinsipi;**
- **etik-yuridik huquqlariga egalik prinsipi.**

Harbiy xizmatchilarning ruhiy holatiga ta’sir etish natijasida askarlarda, ofitserlarda dushman to‘g‘risida, uning qurollari, jangovar harakat imkoniyatlari va yo‘l-yo‘riqlari haqida to‘g‘ri tushuncha, g‘alabaga ishonch, ruhiy qat’iyatlilik va jismoniy chidamlilik, mish-mishga, qo‘rqinchga, parishonxotirlikka qarshi turish qobiliyatini yuzaga keltiradi.

Ma’lumki, ruhiy og‘irlikni va jismoniy keskinlikni yengga olganlargina muvaffaqiyatga, g‘alabaga erishadi. Bugungi kunda dunyo armiyalarining barchasida “Psixologik xizmat” tashkil etilgan va ularning faoliyati yo‘lga qo‘yilgan. Harbiy xizmatchilarning kasbiy-psixologik tayyorgarlik darajasi ularning saflarida xizmat qiluvchi shaxsiy tarkibning harbiy intizomida va jangovar tayyorgarligida aks etishi tabiiydir.

Birinchi bo‘lib Estoniya davlatida (1975 yilda) ta’limda psixologik xizmatni tashkil etish muammolari ko‘tarildi va o‘sha yili Estoniya ta’limida psixologik xizmatni tashkil etishdi. Jumladan, harbiy ta’lim tizimida ham.

Harbiy qismlardagi psixologlar tomonidan beriladigan tavsiyalar va xulosalar xizmat doirasida foydalaniladigan ma’lumot hisoblanadi. Psixologik yordam ko‘rsatish xizmati xodimlari tasarrufida bo‘lgan harbiy xizmatchi va xodimlarni tekshirish natijalari to‘g‘risidagi ma’lumotlar O‘zbekiston Respublikasi Milliy gvardiyasining normativ-huquqiy hujjatlarida nazarda tutilgan hollardagina oshkor qilinishi mumkin.

Ushbu xizmatga rahbar etib estonlar X.I.Liymets va Yu.L.Serdlar tayinlandi hamda ular qiyin o‘smirlar uchun maxsus ta’lim muassasalarida o‘zlarining faoliyatini boshlashdi. Rossiyada esa, 1982 yilda ta’lim muassasalarida psixologlar shtati ochildi [5].

☑ Psixologik xizmat faoliyatining asosiy yo‘nalishlari:

a) psixologik ta’lim – harbiy xizmatchilar oila a’zolarining psixologik bilimini, madaniyatini ko‘tarish, psixologik xizmat ko‘rsatish uchun oila a’zolarining talab va istaklarini o‘rganish, oiladagi mavjud psixologik muammolar bo‘yicha zarur bo‘lgan ma’lumotlar bilan ta’minlash, yuzaga kelishi mumkin bo‘lgan xizmat va oilaviy-psixologik muammolar haqida oldindan harbiy qism qo‘mondonligini ogohlantirish hamda ularni bartaraf qilishga psixologik jihatdan yordam berish;

b) psixologik profilaktika – harbiy xizmatchilar va ular oila a’zolarining o‘ziga xosliklarini psixologik, pedagogik, tibbiy tomondan yuzaga keladigan psixologik muammolarning oldini olishga qaratilgan ishlarni tashkil etish, ular yashaydigan joylarda harbiy qismlarda ijobiy hissiy-psixologik muhitni yuzaga keltirish, eng asosiysi, psixosomatik, ruhiy nosog‘lomlikda yuzaga keladigan ba’zi salbiy xatti-harakatlarni oldindan ogohlantirish;

v) psixologik diagnostika – harbiy xizmatchilarning individual o‘ziga xosliklarini pedagogik, psixologik, yuridik, tibbiy jihatdan tashkil etish.

Hissiy zo‘riqish (stress) harbiy xizmatchilarning kasbiy faoliyatiga kuchli salbiy ta’sir qiluvchi omillardan biridir. Hissiy zo‘riqishning natijalari harbiy xizmatchining kasbiy faoliyatini yo‘lga qo‘yishiga, to‘g‘ri tashkil etishga xalaqit beradi.

Ba’zi holatlarda hissiy zo‘riqish ijobiy natijalarga ham olib kelishi mumkin, bu “eustress” deb nomlanadi. Chunki, harbiy xizmatchilar o‘z shaxsiy imkoniyatlarini har doim ham to‘g‘ri baholay olmaydi.

Bugungi kunga kelib nafaqat Rossiya va boshqa Hamdo‘stlik davlatlarida ham harbiy xizmatchilarni psixologik jihatdan ta’minlashda psixologik ishlarni olib boruvchi organlarning nomlanishi turlicha ekanligini ko‘rish mumkin, lekin ularning maqsad va vazifalari bir xil.

Amerika Qo‘shma Shtatlari, Buyuk Britaniya, Janubiy Koreya Qurolli Kuchlarida psixologik xizmat organlari “Psixologik operatsiyalar bo‘linmasi”, Germaniyada “Tezkor ma’lumotlar bo‘linmasi”, Shvetsiyada “Psixologik mudofaa bo‘linmasi”, Turkiyada “Psixologik urush bo‘linmasi”, Isroilda “Psixologik ta’minot bo‘linmasi” deb nomlanadi.

Harbiy xizmatchilarning ruhiy tayyorgarligining ahamiyati, roli haqida amaliyotchi harbiylar, olimlarning fikrlari turlicha. Ushbu muammoni chuqur o‘rgangan ingliz tadqiqotchisi N.Kouplendning (1900-1995) “Psixologiya va askar” (1951 yilda yozilgan) asari harbiy xizmatchilarni tarbiyalash va shakllantirish jarayonida psixologik omillarni hisobga olish masalalariga bag‘ishlangan. Ushbu kitobni batafsil o‘qib, N.Kouplendning

fikri bugungi kunda ham o‘z dolzarbligini yo‘qotmaganligiga amin bo‘ldik.

Falsafa fanlari nomzodi, dotsent A.Xaydarov “Harbiy jamoalarda ruhiy omillarning roli va komandirning o‘rni” maqolasi [6]da harbiy xizmatchilar ongiga ruhiy ta’sirning ahamiyatini xorijiy tajribalar misolida ko‘rsatib o‘tgan. R.Samarov va R.Maxmudov Favqulodda vaziyatlar vazirligi tizimida psixologik xizmat [7] maqolasida Favqulodda vaziyatlar vazirligi tizimidagi psixologik xizmatning roli, o‘rni, ahamiyatini yoritgan va takliflar berishgan.

Psixologik ishni samarali olib borish uchun, albatta psixolog oliy-harbiy ma’lumotga ega bo‘lishi kerak, aks holda fuqarolik psixologlari bilan harbiy psixologlarning umumiy psixologik bilimlari bir xil bo‘lishi mumkin [8], lekin harbiy psixologlarning kasbi ancha keng va ularning faoliyati asosan urush, urush oldi, urushdan keyingi davrlarda askarlar, serjantlar va ofitserlarning ruhiy holati bilan bog‘liq bo‘ladi. Ahamiyatli tomoni shundaki, harbiy psixolog o‘zida psixolog-diagnostik, ijtimoiy psixolog, klinik psixolog, psixoterapevtning asosiy vazifalarini o‘zida mujassamlashtirishga majburdir. O‘zbekiston Respublikasi Qurolli Kuchlarida psixolog xizmat shtatining qisqartirilishi harbiy psixolog shtati o‘rniga fuqarolik psixolog (harbiy bo‘lmagan) shtatlarining joriy etilishi bilan bog‘liqdir.

Muammoni ilmiy jihatdan tahlil qilsak, harbiy psixolog bir vaqtning o‘zida harbiy psixolog-tadqiqotchi, harbiy psixolog-amaliyotchi sifatida ish olib boradi.

O‘zbekiston Respublikasi Milliy gvardiyasi tizimida psixologik xizmatni tashkil etishda quyidagi muammolar mavjud:

a) bugungi kunda harbiy o‘quv yurtlarini tamomlagan harbiy psixologlarning yetishmasligi;

b) shtat birliklarida tegishli ixtisoslikka ega bo‘lmagan, qo‘mondonlik va texnik tarkibidagi ofitserlar mavjud;

v) shtat birliklarini Nizomiy nomidagi Toshkent davlat pedagogika universitetini “Amaliy psixologiya” yo‘nalishi bo‘yicha kursni bitirib chiqqan oliy ma’lumotli mutaxassislar bilan to‘ldirish;

g) oliy psixologik ma’lumotga ega bo‘lgan ayollarni harbiy xizmatga chaqirish yo‘li bilan vakant lavozimlarni to‘ldirish ishlarini amalga oshirish (psixolog mutaxassislari orasida ayollar ko‘pchilikni tashkil etadi).

Xulosa qilib aytadigan bo‘lsak, harbiy xizmatchining kasbiy malakasini oshirishni endi Milliy universitetning psixologiya fakultetida emas, balki moddiy-texnik bazasi talabga javob beradigan, professional psixolog amaliyotchilarga, professor-o‘qituvchilarga ega bo‘lgan oliy harbiy o‘quv yurtlarida amalga oshirish davr talabidir. Harbiy psixologlar ofitserlar bo‘lishi maqsadga muvofiq, chunki, psixolog shtat birligini xizmatchi lavozimi hisobidan jamlash orqali mablag‘ni tejash juda ham to‘g‘ri emas. Chunki, shunday vaqtlar, vaziyatlar bo‘ladiki, ofitser psixologning harbiy xizmatchi va uning oilasiga qilgan yordamini hech qanday mablag‘ bilan o‘lchab, to‘ldirib bo‘lmaydi.

Foydalanilgan adabiyotlar:

1. Ковалевский В.Ф. Военная профессиология: проблемы, теория и практика. –М., ВА. Рос.Ф.Р. 1993 г.

2. Самаров Р.С. Ҳарбий таълим-тарбия тизимида психологик хизмат. // Муҳофаза журнали, №1. 2010.

3. Ахроров С.Ю. Ҳарбий хизматчилар шахсида девиант хулқ ифодаланиши диагностикаси ва профилактикаси асослари. Услубий қўлланма. – Т.: УРМВКПТМ. 2007.

4. Ахмедов О.М. Ўзбекистон Республикаси Қуролли Кучлари тизимида психологик хизматни ташкил этишнинг назарий-методологик асослари. Сиёсий фанлар магистрлик диссертацияси. Т. 2010 йил.

5. Хайдаров А. Ҳарбий жамоаларда руҳий омилларнинг роли ва командирнинг ўрни // “VATANPARVAR” 22.12.2017 й.

6. Самаров Р., Махмудов Р. Фавқулодда вазиятлар вазирлиги психологик тайёргарлик// Муҳофаза. №8(34). –Т.: 2007 йил: Месюра В.Ф. Управление психологическими состояние военнослужащи в условиябоевой деятельности. М.: ВАФ. 1994.

7. Караяни А.Г. Военный психолог. Хочу им быть. Сп.б.: Питер. 2009.

ИНТЕЛЛЕКТ И ЕГО ВИДЫ ПРИ ОСУЩЕСТВЛЕНИИ НЕЖЕЛАТЕЛЬНЫХ ДЕЙСТВИЙ В ЖИЗНИ И ДЕЯТЕЛЬНОСТИ ЧЕЛОВЕКА

В. А. Поликарпов,
Белорусский государственный педагогический университет имени Максима Танка

Х.М.Кдирбаева,
Ташкентский экономико-педагогический институт, преподаватель факультета педагогики

Аннотация. В статье изложена история формирования понятия «Криминальный интеллект». Определено его место в классификации видов интеллекта. Приведены примеры его исследования. валидности шкал опросника, проверки достоверности опросника и его стандартизация. Криминальный интеллект определяется как совокупность способностей, определяющая успешность криминального поведения, включающая в себя способности понимать и прогнозировать поведение другого человека, свое собственное поведение и способности использовать текущую ситуацию в криминальных целях.

Ключевые слова: криминальный интеллект, готовность к криминальному поведению, восточные ученые, западные ученые, мышление, понимание, когнитивные способности, социальный интеллект, эмоциональный интеллект, когнитивные схемы.

В этой небольшой исследовательской работе рассматривается значение интеллекта и его видов в жизни и деятельности человека. Ученые, всесторонне изучавшие концепцию интеллекта, объяснили свои взгляды об интеллекте, структуре, компонентах, функциях, видах интеллекта. Однако мы знаем из истории, что человек более склонен совершать злые и нежелательные поступки, чем добрые. Для того чтобы исправить эти негативные моменты, человека с юных лет воспитывают. Однако, к сожалению, человек использует свой интеллект и для совершения злонамеренных и преступных действий.

Цели и задачи исследования.

☑ **Цель исследования – углубленно изучить понятие интеллекта, изучить взаимосвязь видов интеллекта, а также изучить функцию интеллекта при совершении лицом преступных действий;**

☑ **Углубленное исследование взглядов восточных и западных учёных, изучавших концепцию интеллекта;**

☑ **Анализ мыслей восточных учёных о теории разума и познания;**

☑ **Роль уровня социального интеллекта человека в осуществлении преступных** действий и др ;

Теоретический анализ проблемы

Интеллект человека и его психологические характеристики имеют большое значение на протяжении всей его жизни и карьеры. То есть интеллект является неотъемлемой частью психики. Понятие происходит из латинского языка (intellectus) и означает «разум, понимание».

Наряду с западными учеными, восточные ученые с незапамятных времен были заинтересованы в объяснении этого понятия. Один из них – всемирно известный ученый Абу Наср Фараби.

Абу Наср ибн Мухаммед аль-Фараби — один из крупнейших представителей средневековой философии Востока.

Фараби интересуется теорией познания, которая считается основной частью интеллекта, и уделяет ей внимание во многих своих работах.

К таким работам относятся: «Философские вопросы и ответы на них», «Сущность мудрости», «Комментарии», «Гражданская политика», «О началах

существования форм и акциденций».

В этих работах раскрываются уровень познания человека, возникновение познавательного процесса, его связь с событиями, формы и виды познавательного процесса, особенности эмоционального и рационального познания, взаимоотношения тела и души [1, 81].

Ученый придавал значение применению знаний на практике вместе с теоретическими аспектами и научной проверкой. Беруни основывался на опытном познании и подчеркивал, что оно является основным средством познания. Профессор Б. Тойчиев – утверждает, что имеется достаточно данных, чтобы назвать Беруни одним из мыслителей, открывших в развитии средневековой науки методы научного познания, особенно экспериментальный метод.

В творчестве Беруни важны были вопросы познания.

Обозначаются две причины интереса ученого;

Во-первых, это радость.

Во-вторых, цель знаний — удовлетворить потребности людей.

Процесс познания начинается с информации, получаемой от органов чувств.

Высший уровень познания – это ментальное знание (интеллект), служащее специальным помощником познания.

Истинность знания определяется опытом. Через него изучаются важные части вещей и событий.

Человека естественным образом вдохновляет его стремление познавать вещи, предметы, события. Одно из них – врожденное любопытство, желание познать суть всего. Второе – интересоваться достижениями, достигнутыми посредством знаний. От недоказанных, необоснованных знаний следует отказаться [2, 74].

Известно, что интерес к теории познания существовал с древнейших времен и сохраняется по сей день.

Когнитивные способности – основа интеллекта.

Когнитивные процессы участвуют в функционировании всех видов интеллекта. В науке существует множество научных и практических работ по изучению понятия интеллекта во всех аспектах, то есть его различных характеристик, видов и других уникальных аспектов.

В следующих теоретических сведениях мы изучим взаимосвязь всех видов интеллекта с когнитивными процессами и функцией работоспособности.



Рисунок 1. Виды интеллекта

Социальный интеллект (англ. social intelligence) — это совокупность способностей, определяющая успешность социального взаимодействия. Включает в себя способность понимать поведение другого человека, своё собственное поведение, а также способность действовать сообразно в ситуации [3].

Впервые термин был употреблен Эдвардом Ли Торндайком и далее развивался в трудах Г. Олпорта, Дж. Гилфорда и др., а также российскими исследователями М. И. Бобневой и В. Н. Куницыной.

Состав

В структуре социального интеллекта различные авторы выделяют различные компоненты.

Южанинова, например, выделяет следующие: социально-перцептивные способности — способности к адекватному самопознанию, пониманию собственного положения в мире людей и функционированию в нём. Оно включает верное восприятие собственных индивидуальных особенностей, протекания психических процессов, а также эмоциональных черт и качеств.

Социальное воображение — умение синтезировать внешние признаки других людей и моделировать на их основе их личностные качества, а также прогнозировать их будущее поведение в тех или иных ситуациях.

Социальная техника общения — гибкость поведения в любых ситуациях, способность изменять его, а также видеть и представлять ситуацию с точки зрения другого человека [4].

Эмоциональный интеллект (ЭИ; англ. emotional intelligence, EI) — сумма навыков и способностей человека распознавать эмоции, понимать намерения, мотивацию и желания других людей и свои собственные, а также способность управлять своими эмоциями и эмоциями других людей в целях решения практических задач [5]. Относится к гибким навыкам.

Штайнер разбивает эмоциональную грамотность на 5 частей:

- **Осознание своих чувств.**
- **Обладание чувством сопереживания.**
- **Умение управлять своими эмоциями.**
- **Победа над эмоциональными проблемами.**
- **В целом: эмоциональная интерактивность.**

Согласно Штайнеру, эмоциональная грамотность заключается в понимании собственных чувств и чувств других людей для облегчения межличностных отношений, в том числе с помощью диалога и самоконтроля.

Криминальный интеллект.

Понятие «криминальное мышление» – «Criminal Thinking» – в американской криминологической традиции наиболее близко к понятию «криминальная направленность».

Проявления криминального мышления тесно связаны с биологическими, социальными, индивидуальными и ситуативными характеристиками, однако его сущность инвариантна и, как уже говорилось, представляет собой устойчивое мотивационно-смысловое образование. отметим, что когнитивно-бихевиористский подход не предполагает глубокого анализа феномена, а сосредоточен на решении прикладных (практических) задач – прогнозировании общественной опасности лиц, определении направления психологической профилактики криминального поведения [6, 77].

Экспериментальная часть.

В основе исследования лежит следующая гипотеза: в основе готовности к совершению преступления может лежать активизация дисфункциональных когнитивных схем.

Цель исследования: изучение готовности к криминальному поведению у законопослушных граждан.

Предмет исследования: готовность к криминальному поведению.

Объект исследования: граждане РБ, г. Минска, не привлекавшиеся к уголовной ответственности и не принимавшие участия в противоправных действиях.

Метод исследования: интервью.

Методолого-теоретические обоснования исследования: приведенный выше теоретический обзор позволяет сделать следующее заключение: если у всех людей есть основа для агрессивного, а значит во многом и криминального поведения и, кроме того, каждый человек обладает некоторым субъективным опытом и переживаниями, имеющими очень важное значение для индивида, это могут быть и некоторые

свои недостатки (или то, что субъективно переживается как недостаток) или просто то, что для него имеет значение ценности; а криминальное действие всегда совершается в сверхактуальной, экстремальной ситуации для индивида (т.е. ситуации, в которой задействованы вещи, имеющие для индивида значение субъективной ценности), то преступление можно представить как функцию от ситуации и субъективных черт личности (тип интеллекта). В случае если личность ограничена некоторыми морально-правовыми обязательствами, преступление может не совершаться, но у индивида, для снятия возникшего напряжения, порожденное конфликтом между «я хочу» и «нельзя», могут возникнуть фантазии на тему, например, возмездия обидчику, которые будут носить криминальные черты. В данном случае фантазии будут носить компенсаторный характер. А как известно, то что происходит в фантазиях, имеет прямое отношение к желаниям субъекта, удовлетворению его потребностей, и в случае, если ослабнет внешний контроль и ситуация достигнет порога непереносимости, то он пойдет на преступление.

Исследование проводилось в 2 этапа: 1 этап состоял в проведении предварительной беседы, цель которой состояла в выявлении «горячих», «больных» тем испытуемых, т.е. тех областей их жизнедеятельности, к которым они наиболее чувствительны. Здесь же выявление особенностей воспитания в семье.

2 этап состоял в моделировании ситуации, которая наиболее вероятно могла бы вызвать деструктивное поведение в реальной жизни или вызвать фантазии на тему ее потенциального разрешения. При этом испытуемому предлагалась абсолютная свобода в действиях, словах и снятие с него ответственности за происходящее в процессе исследования.

В эксперименте было задействовано 23 участника: двенадцать девушек и одиннадцать мужчин в возрасте от 22 до 28 лет.

Все испытуемые в начале беседы легко шли на контакт, но по мере углубления в их субъективные переживания у них нарастал уровень тревоги (что было заметно по некоторым вегетативным и моторным проявлениям: покраснение лица, прерывание голоса, потливость ладоней, неусидчивость). Часто эксперимент приходилось прекращать по желанию испытуемых.

Протоколы анализировались методом микросемантического анализа.

Вот пример одного из протоколов.

Александр, 25лет.

Вырос в семье военнослужащего, отца видел нечасто, в связи с чем возрастает ценность общения с матерью. Однако для ребенка и особенно для мальчика существует потребность в общении не только с матерью, но и с отцом. Эта потребность удовлетворяется не полностью, в результате моменты, проведенные вместе с ним, ценятся ребенком особенно высоко.

Стрессовой ситуацией, травматичной для Александра, явилось первое его наказание отцом, за несовершенный им проступок. Это наказание носило жестокий характер, к тому же явилось для ребенка неожиданным и неприятным потрясением. Сам факт наказания повлек возникновение следующей мысли: «если мой отец обращается со мной подобным образом, то чего же можно ожидать от других людей?», в результате формируется когнитивная схема: «все люди непредсказуемы и жестоки». Ощущение собственного бессилия, невозможности что-либо изменить во время того наказания в детстве переноситься и в настоящее время вместе со сформировавшимся убеждением: «не в моих силах что-либо изменить в своей жизни, я бессилен». В результате этой детской травмы формируется еще одно убеждение, которое сильно определило стиль жизни и приоритеты Александра: «так как отец сильнее меня и старше, я не могу контролировать его действия» - страх, «чтобы не допустить неожиданностей в моей жизни и контролировать ход событий, меня касающихся, я должен стать сильнее и старше» - защита от превратностей и сюрпризов. Александр занимается боксом (в попытке стать сильнее), но старше, чем он есть стать невозможно и он стремиться к общению со старшими (в речи постоянно акцент смещается на упоминание возраста его знакомых и уделяется внимание хорошего к нему отношения людей старше, чем он), к их покровительству.

Сила и жестокость отца привели к убеждению, что в мире все контролируется

именно этими методами, Александр вовлекается в криминальную группу.

В дальнейшем информация об окружающем мире селективно избирается таким образом, чтобы подтвердить данное базисное убеждение. В данном случае можно говорить о такой когнитивной ошибке, как туннельное зрение (восприятие только того, что соответствует этому убеждению и соответствующему ему настроению). Данное убеждение провоцирует отстраненный стиль поведения, что и является причиной отчуждения.

Эти убеждения определяют и степень отчуждения интервьюируемого от среды, о чем свидетельствуют следующие утверждения: «у меня нет друзей», «никому нельзя доверять», «без друзей хорошо», «я предпочитаю одиночество», и факты из биографии: частая перемена мест работы, переходы из одной группы в другую, перемены круга знакомств, - все это говорит о невключенности в социальную среду, нестабильности отношений.

О высокой тревожности свидетельствует убеждение в том, что «все люди злые», причем судя по его словам особенно злые они в Беларуси, в то время как в России они не такие ожесточенные. Однако в связи с этим убеждением интересно проследить его статус в обоих странах: в России он занимает значительно более высокое положение в криминальной структуре, и соответственно чувствует он там себя в большей безопасности. В пользу высокой тревожности говорит и его убеждение в том, что доверять людям опасно (видимо, к этому он пришел в результате своего пребывания в криминальной группе, в которой не было и намека о доверительных отношениях между ее членами).

Эта его черта проявляет себя и в соответствующем поведении. Александр, в своем стремлении защитить себя, всегда пытается занять более высокие позиции: сначала в одной криминальной группе, которая в последствии кажется ему «несерьезной» и не предлагающей достаточной защищенности, затем с помощью связей из России он переходит в более приемлемую для него группу и занимает там высокий статус, во время пребывания в следственном изоляторе (один год до суда по делу о вооруженном ограблении).

Базой для такой тревоги служит убеждение в том, что все люди злые и им нельзя доверять (такой когнитивный конструкт сформировался в результате описанной выше детской травмы), т.е. восприятие мира как недостойного доверия и враждебно настроенного по отношению к нему. Эта когнитивная схема может считаться неадекватной, т.к. будучи сформированной еще в детстве и не претерпев изменений в последующие годы, она потеряла свою актуальность во взрослом состоянии, также как и схема «я бессилен что-либо изменить».

Непосредственным предрасполагающим фактором к совершению преступления явилась, по-видимому, актуализация схемы «я бессилен». Т.е. Александр выступал как лицо, зависящее от обстоятельств и давления извне, он втягивался в так называемые «разборки», включающие и нанесение тяжких телесных повреждений, убийства, изнасилования следуя на поводу у своей беспомощности из страха быть наказанным своей группой, страха быть исключенным (если это возможно) из нее и быть лишенным той защиты и покровительства, которую она ему предоставляла.

Таким образом, описываемый случай показал, что именно дезадаптивные когнитивные схемы, в данной ситуации: «я бессилен», активизируясь привели к преступному поведению. Преступлением управляет криминальный интеллект.

Выводы

Подводя итог, мы узнали из теоретической информации, что существует несколько типов интеллекта, и в основе этих типов интеллекта лежат когнитивные процессы. Мы также рассмотрели мнения, высказанные восточными учёными средневековья о познавательных процессах, которые считаются основоположниками учения об интеллекте. Эксперимент показал, что вынашиванию преступных намерений предшествует редукция социального интеллекта к криминальному. Это означает, что открывается возможность эффективной работы по перевоспитанию преступников в рамках когнитивной психотерапии.

Annotatsiya. Maqolada “jinoiy intellekt” tushunchasining shakllanish tarixi tasvirlangan. Uning tadqiqotiga misollar keltirilgan. anketa haqiqiyligi, anketaning ishonchliligini tekshirish va uni standartlashtirish. Jinoiy intellekt-bu jinoiy xatti-harakatlarning muvaffaqiyatini belgilaydigan, boshqa odamning xatti-harakatlarini, o’z xatti-harakatlarini tushunish qobiliyatlar to’plami hisoblanadi.

Kalit so‘zlar: jinoiy intellekt, jinoiy xatti-harakatlarga tayyorlik, Sharq olimlari, G’arb olimlari, fikrlash, tushunish, kognitiv qobiliyatlar, ijtimoiy intellekt, hissiy intellekt, kognitiv sxemalar.

Annotation. He article describes the history of the formation of the concept of «Criminal Intelligence». Its place in the classification of types of intelligence is determined. Examples of its study are given. validity of the scales of the questionnaire, verification of the reliability of the questionnaire and its standardization. Criminal intelligence is defined as a set of abilities that determine the success of criminal behavior, including the ability to understand and predict the behavior of another person, one’s own behavior and the ability to use the current situation for criminal purposes.

Key words: criminal intelligence, readiness for criminal behavior, Eastern scientists, Western scientists, thinking, understanding, cognitive abilities, social intelligence, emotional intelligence, cognitive schemes.

ЛИТЕРАТУРА:

1. Ф.А.Юлдашев, М.Б.Юлдашева. Теоретические основы концепции познания в учениях Аль-Фараби. С.2-3. Т. Поколение новой эпохи. 2016, с 81.
2. Falsafa asoslari. – Toshkent.: O„zbekiston, 2005. –B.74.
3. Ушаков Д.В. Социальный интеллект как вид интеллекта (рус.) // Институт психологии РАН. — 2004. Архивировано 19 июня 2018 года.
4. Фатихова Л.Ф., Харисова А.А. Практикум по психодиагностике социального интеллекта детей дошкольного и младшего школьного возраста: учебно-методическое пособие. — 2010.
5. Smith, M.K. (2002) «Howard Gardner and multiple intelligences», The Encyclopedia of Informal Education, downloaded from http://www.infed.org/thinkers/gardner.htm Архивная копия от 2 ноября 2005 на Wayback Machine on October 31, 2005.
6. Злоказов Кирилл Витальевич. Стили криминального мышления как диагностический конструкт. С.77.

O‘ZBEKISTON RESPUBLIKASI Qurolli Kuchlari harbiy xizmatchilarini ijtimoiy himoya qilish tushunchasi va uning mohiyati

F.T.Djaydakbayev
O‘zbekiston Respublikasi Jamoat xavfsizligi universiteti,
Umumiy taktika va operativ san’at kafedrasi katta o‘qituvchisi

Annotatsiya. **Ushbu maqolada harbiy xizmatchilarni ijtimoiy himoya qilish tushunchasi va mazmun-mohiyati, shuningdek ijtimoiy ta’minotga oid umumiy tushuncha va qarashlar hamda ijtimoiy muhofazalashni ilmiy tadqiq etish orqali tarixiy faktlar va manbalarini yanada kengroq yoritishga bag‘ishlangan.**

Kalit so‘zlar: tarix, ijtimoiy himoya, davlat, hokimiyat, ijtimoiy huquq va kafolatlar, Qurolli Kuchlar, harbiy xizmatchi, xizmatchi, ijtimoiy himoya tizimi

O‘zbekiston Respublikasi o‘z mustaqilligini e’lon qilgach, hokimiyat boshqaruv organlari va Qurolli Kuchlarini barpo etishga jadal kirishildi. Mamlakat mudofaasi va xavfsizligini ta’minlashning tashkiliy-siyosiy, iqtisodiy asoslari bilan bir qatorda huquqiy jihatdan ta’minlashga alohida e’tibor qaratildi.

Jumladan, bu borada “O‘zbekiston Respublikasi mustaqilligining asoslari to‘g‘risida”, “Umumiy harbiy majburiyat va harbiy xizmat to‘g‘risida”, “Harbiy qasamyod to‘g‘risida”, “Mudofaa to‘g‘risida”, “O‘zbekiston Respublikasining Harbiy doktrinasi” va “Muqobil xizmat to‘g‘risida”gi qonunlar va farmonlar qabul qilindi[1].

Ushbu qonun hujjatlari asosida Qurolli Kuchlar tizimida tayanch institutsional o‘zgarishlar amalga oshirilib, Mudofaa ishlari vazirligi, Milliy xavfsizlik xizmati Chegara qo‘shinlari, Milliy gvardiya[2] singari davlat suvereniteti va xavfsizligini ta’minlovchi harbiy tuzilmalar tashkil etildi, harbiy xizmat isloh qilinib, xizmatga chaqirilgan fuqarolarning huquq va manfaatlari davlat himoyasiga olindi.

O‘zbekiston Respublikasining Birinchi Prezidenti I.A.Karimov qayd etganidek “davlat qo‘shinlarga barcha sharoitlar yaratish, ularning hayotini ta’minlashning, harbiy xizmatchilar va ular oila a’zolarining ijtimoiy himoyasini mustahkam tizimini barpo etish yuzasidan aniq choralar ko‘radi”[3].

Masalan, 1990 yilgi kuzgi chaqiruvdan boshlab yoshlarni O‘zbekistondan tashqarida joylashgan harbiy qurilish qismlariga chaqirish to‘xtatildi. Ularning harbiy xizmatni o‘tash shartlari va xavfsizligi, muddatli harbiy xizmatchilar va ularning oila a’zolari ijtimoiy jihatdan himoya qilish shartnomalari tuzila boshlandi va bu bilan harbiy xizmat ijtimoiy-huquqiy muhofazasining tamal toshi qo‘yildi.

Olimlarimiz qayd etishganidek, o‘sha davr taqozosi bilan “hammabop” ijtimoiy himoya modeli bo‘lmagani kabi” sababli islohotlar natijasida aholini yalpi ijtimoiy himoyalashga o‘tildi va “ijtimoiy” degan termin to‘la ma’noda ishladi, aholi orasida “ijtimoiy himoya”, “ijtimoiy ta’minot” iboralari muomalaga kiritildi[4].

Sotsiolog olimlarning fikricha, keyinchalik yurisprudensiya, sotsiologiya yo‘nalishidagi adabiyotlarda va ilmiy ishlarda an’anaviy ravishda “ijtimoiy yordam”, “ijtimoiy siyosat”, “ijtimoiy himoya tizimi”, “ijtimoiy himoya qilishning tashkiliy-huquqiy shakllari”, “davlat ijtimoiy himoya siyosati”, “nodavlat ijtimoiy himoyasi” kabi tushunchalar ilmiy izohlar bilan berila boshlandi, “ijtimoiy” so‘zining ma’no-mazmunini aniqlash harakatlari boshlandi[4].

Masalan, M.Xojimatovning[5] qayd etishicha, u asli arabcha “jam’” (جمع) degan so‘z o‘zagidan olinib, “ko‘pchilik”, “to‘planish” degan ma’nolarni anglatadi. “Jamoa”, “jamoat”, “jamiyat” so‘zlari ham bevosita “jam’” o‘zagidan yasalgan. Tilshunoslik nuqtai nazaridan, “jamiyat” so‘zi ot so‘z turkumiga kiradi. Ushbu so‘zdan sifat yasash uchun unga odatdagi “iy” sifat qo‘shimchasini qo‘shish imkoni yo‘q, sababi milliy lug‘atimizda “jamiyatiy” degan so‘z shakli yo‘q. Shu sababli “jamiyat” so‘zining arab tilidagi sifat shaklini - “ijtimoiy” so‘zini ishlatamiz. Bu aynan “jamiyatga, ya’ni

ko‘pchilikka tegishli” degan lug‘aviy ma’noni anglatadi[6].

Ijtimoiy ta’minot huquqi sohasining yirik huquqshunos olimalaridan professor M.Usmanova **“Ijtimoiy himoya”** tushunchasini keng va tor ma’noda talqin qilgan[7], D.Axmedov, Y.Tursunov, A.Inoyatov, P.Shayxatdinov, V.S.Andreev, R.Ivanova, T.Samuelson, E.Robertson, Ye.Machulskaya kabi MDH olimlari singari o‘z ilmiy ishlarida bu tushunchaga ta’rif berib o‘tgan.

Unga ko‘ra **ijtimoiy himoya** - keng ma’noda davlat ijtimoiy siyosatining asosiy maqsadi hamda bosh yo‘nalishidan iborat bo‘lib, fuqarolarning ijtimoiy-iqtisodiy konstitutsiyaviy huquqlarini ro‘yobga chiqarish hamda kafolatlash, obyektiv sabablar bilan nochor va yordamga muhtoj insonlarga moddiy va boshqa shakllarda ko‘mak berish, jamiyatdagi ijtimoiy adolat qaror topishiga erishi yo‘lida davlat va hamda jamiyat tomonidan izchil, muntazam amalga oshiriladigan ijtimoiy, iqtisodiy, huquqiy chora-tadbirlar majmuidan iboratdir.

Muallif “Inson huquqlari umumjahon deklaratsiyasi”ning ijtimoiy himoyaga muhtojlik mezonini belgilovchi ijtimoiy xavf-xatar mezonlariga, ya’ni “kasallik, onalik (bola tarbiyasi), nogironlik, keksalik, ishsizlik, boquvchisidan judo bo‘lish, mehnatda mayiblanish yoki kasb kasalligiga chalinish, homiladorlik, bola tug‘ish” qatoriga harbiy yoki boshqa favqulodda hodisalarni ham kiritadi[8].

Muallif “Inson huquqlari umumjahon deklaratsiyasi”ning ijtimoiy himoyaga muhtojlik mezonini belgilovchi ijtimoiy xavf-xatar mezonlariga, ya’ni “kasallik, onalik (bola tarbiyasi), nogironlik, keksalik, ishsizlik, boquvchisidan judo bo‘lish, mehnatda mayiblanish yoki kasb kasalligiga chalinish, homiladorlik, bola tug‘ish” qatoriga harbiy yoki boshqa favqulodda hodisalarni ham kiritadi[8].

Professor D.Axmedov ham “ijtimoiy himoya”[9] tushunchasini ilmiy jihatdan batafsil o‘rganib, quyidagicha: “keng ma’noda bu - mamlakat aholisini ijtimoiy va moddiy muhofaza qilinishini ta’minlaydigan va jamiyatda qaror topgan huquqiy, iqtisodiy, ijtimoiy chora-tadbirlar majmui, tor ma’noda - davlat va jamiyatning yoshi, salomatligi holati, ijtimoiy ahvoli, tiriklik vositalari bilan yetarli ta’minlamagani tufayli yordamga, ko‘makka muhtoj fuqarolar to‘g‘risidagi g‘amxo‘rligi ” deb ta’rif bergan[10].

Muallif bu tushunchani ta’riflash uchun insonning ijtimoiy-iqtisodiy huquqlari doirasini aniqlab olish kerak deb hisoblab, o‘z ishida davlat xizmatchilarining alohida toifalari, ya’ni harbiylar, Milliy gvardiya organlari xodimlarining huquqiy va ijtimoiy himoyasiga ham ahamiyat qaratadi. Masalan, o‘z tahlillari natijasida normativ hujjatlarda “huquqiy va ijtimoiy himoya” tushunchasi “huquqiy himoya” tushunchasini o‘z ichiga qamrab olmasdan alohida mustaqil mazmunga ega ekanligini ta’kidlaydi.

Rus olimi Yu.Mgimovning fikriga ko‘ra, ijtimoiy himoya bu - insonning hayoti va faol mavjudligi, ehtiyojlarini qondirish, hayot sharoitining minimal darajasini kafolatlashga qaratilgan tadbirlar va ularni amalga oshiruvchi muassasalar tizimidir. Umumiy ma’noda ijtimoiy himoya demokratik huquqiy davlat tomonidan fuqarolar, turli jamoalarning huquqlarini ta’minlash bilan cheklanib qolmay, ulardan amalda foydalanishni kafolatlash, amalga oshirish uchun barcha shart-sharoitlarni yaratib berishni anglatadi[11].

Harbiy xizmatchilarni ijtimoiy himoya qilish[12] - bu harbiy toifadagi fuqarolarning ijtimoiy va iqtisodiy xavfsizligini tashkil etadigan, harbiy xizmatchilarning manfaatlarini, moddiy va ma’naviy ehtiyojlarini qondirishga yordam beradigan, harbiy xizmatchilarni ijtimoiy himoya qilish va ijtimoiy qo‘llab-quvvatlash bo‘yicha chora-tadbirlar majmui.

Boshqacha aytganda, harbiy xizmatchilarni ijtimoiy himoya qilish deganda biz siyosiy, ijtimoiy-iqtisodiy, shaxsiy huquqlar tizimini, shuningdek, jamiyat tomonidan ularga xizmat va yashash uchun qulay sharoitlar yaratib beradigan kafolatlarni tushunamiz. Harbiy xizmatchilarni ijtimoiy himoya qilish aholini ijtimoiy himoya qilish tizimining ajralmas qismi hisoblanib, u harbiy xizmatchilar mehnatining o‘ziga xos xususiyatlari bilan belgilanadi. Ularning asosiy maqsadi xizmatning alohida turi - xavfsizlikni ta’minlashdir. Harbiy xizmatchilar, birinchi navbatda, mamlakat fuqarolari bo‘lganligi uchun ularga umumiy ijtimoiy himoya choralari qo‘llaniladi[12].

Har qanday mamlakatda davlat va harbiy

xizmatchilar o‘rtasida murakkab munosabatlar vujudga keladi, shuning uchun ularning o‘zaro munosabatlari davlat tomonidan (ayniqsa demokratik) huquqiy shaklda - ijtimoiy jihatdan shakllantiriladigan qonunlar bilan mustahkamlangan huquqlar, erkinliklar, burchlar, majburiyatlar, kafolatlar, imtiyozlar va turli xil cheklovlar shaklida o‘rnatiladi.

Iqtisodchi olim V.M.Koryakin fikriga ko‘ra, harbiy xizmatchining ijtimoiy-huquqiy holati oltita asosiy tarkibiy elementdan iborat[13]: huquqlar, ijtimoiy kafolatlar, majburiyatlar, javobgarlik, cheklovlar va imtiyozlar. Ijtimoiy huquqlarni darajasiga qarab uch guruhga ajratgan[13]. Ular sirasiga umumiy huquqlar, mansab huquqlari va maxsus huquqlar kiradi.

Rus olimi A.V.Kudaevning ta’kidlashicha, harbiy xizmatchilar uchun imtiyozlar - bu fuqarolarga harbiy xizmat majburiyatlarini yoki muayyan davlat vazifalarini bajarish munosabati bilan qonunchilik hujjatlarida belgilangan maxsus (qo‘shimcha) huquq va imtiyozlar[14]. Ushbu imtiyozlar boshqa fuqarolar bilan teng huquqqa ega bo‘lgan huquqlarga qo‘shimcha ravishda, jamiyat hayotining turli sohalarida harbiy xizmatchilarga beriladigan huquqlar ko‘rinishida bo‘ladi. Ularni belgilovchi normalar huquqning turli sohalariga taalluqlidir va jami ravishda harbiy qonunlarning muhim qismini tashkil etadi.

Harbiy olim A.V.Korovnikovga fikriga ko‘ra, harbiy xizmatchilarni ijtimoiy himoya qilish tizimi - bu mehnat resurslarining kengaytirilgan takror ishlab chiqarilishini, o‘ziga xos faoliyatini harbiy rivojlanishning zamonaviy vazifalariga muvofiq ravishda rag‘batlantirishni ta’minlaydigan, davlat moddiy manbalari asosida harbiy xizmatchilarni ijtimoiy ehtiyojlarini qondirishning usullari, uslublari, shakllari va mexanizmlari to‘plami. Harbiy xizmatchilar va ularning oila a’zolarini ijtimoiy himoya qilish tizimi davlatning harbiy-ijtimoiy siyosatining asosini tashkil etadi. Harbiy xizmatchilarni ijtimoiy himoya qilish tizimi bir qancha funksiyalarni bajarib ular tarkibiga quyidagilar kiradi: iqtisodiy, demografik, ijtimoiy va reabilitatsiya funksiyalari[15].

Davlat tomonidan harbiy xizmatchilarga ijtimoiy mavqeiga muvofiq, ma’lum imtiyoz va ustunliklar berilib, shu bilan ular uchun xizmat davrida kundalik qiyinchiliklar haqida o‘ylamasdan ish vaqtini to‘g‘ridan-to‘g‘ri harbiy kasbiy faoliyatlariga qaratishi uchun sharoit yaratib berilishi maqsadga muvofiqdir.

Mamlakatimiz Prezidenti Shavkat Mirziyoev ta’biri bilan aytganda ijtimoiy himoya - bu nafaqat davlat tashkilotlari va hokimiyat organlari, ijtimoiy himoya muassasalari va homiylik tashkilotlarining ishi bo‘lib qolmay, balki butun jamiyatning diqqat e’tiborida bo‘lishi kerak”[16].

Rus iqtisodchi olimi N.A.Serebryakovaning ta’kidlashicha, harbiy xizmatchilarni ijtimoiy himoya qilish davlat hokimiyati, harbiy qo‘mondonlik va mahalliy o‘zini-o‘zi boshqarish organlarining huquqlari va qonuniy manfaatlarini, erkinliklari va burchlarini amalga oshirish uchun sharoit yaratishda, shuningdek, harbiy xizmatning xususiyatlaridan kelib chiqadigan imtiyozlar, kafolatlar va kompensatsiyalarda namoyon bo‘ladi[17].

O‘zbekiston Respublikasi Qurolli Kuchlari harbiy xizmatchilarini ijtimoiy himoya qilish tizimi bu - me’yoriy-huquqiy hujjatlarda mustahkamlangan va davlat tomonidan kafolatlangan, harbiy xizmatchilarga (xodimlarga) o‘z huquq va erkinliklarini samarali amalga oshirish va harbiy xizmatni o‘tash sohasidagi majburiyatlarini vijdonan va samarali bajarish imkoniyatini beradigan tashkiliy, huquqiy va ijtimoiy-iqtisodiy munosabatlari tizimidir.

Xulosa qilib aytadigan bo‘lsak, tarixiy shakllanish mohiyatiga ko‘ra harbiy xizmat va qo‘shinlar ta’minoti masalalari davlat rahbariyatining har doim diqqat-e’tiborda bo‘lgan, harbiy xizmatchilar esa Qurolli Kuchlar rivojlanish davrlari bosqichlaridan kelib chiqib doimiy tarzda ijtimoiy muhofazalanib kelingan. Binobarin, hozirgi vaqtda Yangi O‘zbekiston sharoitida mamlakatimizda bu sohadagi amalga oshirilayotgan o‘zgarishlar va islohotlar jarayoni biz uchun yangilik bo‘lmasdan, ularning chuqur va boy milliy tarixiy ildizlari borligini hech birimiz unutmasligimiz lozim[18].

O‘zbekiston Respublikasi Qurolli Kuchlari tarkibiga kiruvchi vazirlik va idoralar harbiy xizmatchilari, shu jumladan faxriylar (baynalminal jangchilar) mamlakat fuqarosi bo‘lib, Vatanni himoya qilish bo‘yicha o‘z burch va majburiyatlarini bajarish jarayonida fuqarolarning asosiy huquq va erkinliklariga ega bo‘lib, xizmati davomida va undan keyin davlat ularni ijtimoiy himoya qilish chora-tadbirlarini kafolatlash, himoya qilish va amalga oshirishga loyiq.

ПОНЯТИЕ И СУЩНОСТЬ СОЦИАЛЬНОЙ ЗАЩИТЫ ВОЕННОСЛУЖАЩИХ ВООРУЖЕННЫХ СИЛ РЕСПУБЛИКИ УЗБЕКИСТАН

Аннотация: Данная статья посвящена разъяснению понятия и сущности социального защиты, в частности раскрыты общие понятии социального защиты военнослужащих, а также исторические факты и источники научного исследования связанной с социальным обеспечением.

Ключевые слова: история, социальная защита, государство, правительства, социальные права и гарантия, Вооружённые Силы, военнослужащий, служащий, система социального защиты

THE CONCEPT OF SOCIAL PROTECTION OF SERVICEMEN OF THE ARMED FORCES OF THE REPUBLIC OF UZBEKISTAN AND ITS ESSENCE

Annotation: This article is devoted to an explanation of the concept and essence of social security, in particular, the general concepts of social protection of military personnel are revealed, as well as historical facts and sources of scientific research related to social security.

Key words: history, social security, state, government, social rights and guarantees, Armed Forces, military personnel, employee, social security system

Foydalanilgan adabiyotlar:

1. O‘zbekiston Respublikasi milliy qonunchilik bazasi// O‘zbekiston Respublikasi Oliy Kengashining Axborotnomasi, 1991 y., 11-son, 268-modda//O‘zbekiston Respublikasi Oliy Kengashining Axborotnomasi, 1992 y., 10-son, 401-modda; 1993 y., 6-son, 266-modda; 1994 y., 11-12-son, 285-modda; O‘zbekiston Respublikasi Oliy Majlisining Axborotnomasi, 1997 y., 2-son, 56-modda; 1998 y., 9-son, 181-modda//O‘zbekiston Respublikasi Oliy Kengashining Axborotnomasi, 1992 y., 9-son, 348-modda//O‘zbekiston Respublikasi Oliy Kengashining Axborotnomasi, 1992 y., 10-son, 398-modda//O‘zbekiston Respublikasi Oliy Kengashining Axborotnomasi, 1992 y., 11-son, 434-modda// https://lex.uz

2. O‘zbekiston Respublikasi Prezidenti huzuridagi Vazirlar Mahkamasining 1992-yil 23-yanvardagi «O‘zbekiston Respublikasining Milliy gvardiyasini tashkil etish to‘g‘risida” 29-son qarori

3. O‘zbekiston Qurolli Kuchlari tashkil etilganining 15 yilligi munosobati bilan, O‘zbekiston Respublikasi Birinchi Prezidenti Islom Karimovning Vatan himoyachilariga bayram tabrigi

4. “Ijtimoiy ta’minot huquqi” Darslik. / Mas’ul muharrir yu.f.n., dos. A.A. Inoyatov. – T. TDYuI. 2005 y. 302-b., Ismoilov Sh. Ijtimoiy ta’minot huquqi. O‘quv-uslubiy qo‘llanma. T., Toshkent Davlat Yuridik instituti, 2006y. 236-b., Tursunov Y., Usmanova M. A. “Ijtimoiy ta’minot huquqi” 2-mutaxasislik talabalari uchun uslubiy qo‘llanma. T.: Toshkent tezkor bosmaxonasi. 2006 y. 57-b., Ijtimoiy ta’minot huquqi. Uslubiy qo‘llanma. T., O‘zMU, 2006 y. 48-b.//www.ziyonet.uz

5. Xojimatov M. Ijtimoiy himoya yili: mazmun va mohiyati. – T.: A.Navoiy nomidagi O‘zbekiston Milliy kutubxonasi nashriyoti. 2007. – B. 20//www.ziyonet.uz

6. Gaziyev Sh.M. “Jinoyat protsessida tergovga qadar tekshiruv huquqiy institutini takomillashtirish: muammo va ularning yechimi”/Ilmiy amaliy konferensiya to‘plami, Toshkent - 2021, JXU, b.100-108

7. Usmanova M.A. Fuqarolik munosabatlari va ijtimoiy himoya. // J. Hayot va Qonun. №6. 2003., B – 36-37., Ijtimoiy himoya ob’ektiv ehtiyoj. //J. Davlat va huquq. 2004. №2. B- 65-66, O‘zbekistonda tadbirkorlik sub’ektlari va aholini ijtimoiy himoya qilish masalalari. //J. Xo‘jalik va huquq. 2004., №4. B 32-34, Ижтимоий ҳимоя тамойиллари. // J.Demokratlashtirish va inson huquqlari. 2004., №2.B – 33-35., Bozor munosabati sharoitlarida ijtimoiy himoyaning huquqiy asoslari va ahamiyati. // Mustaqil O‘zbekiston: huquq fanlarining dolzarb muammolari mavzusidagi ilmiy-amaliy konferensiya materiallari.T.: Fan, 2002. B-106-108., Qariyalarni ijtimoiy-huquqiy himoyalashning konstitutsiyaviy kafolatlari (risola) -T.:TDYuI, 2002. – 33b.

8. O‘zbekiston Respublikasi va inson huquqlari bo‘yicha xalqaro shartnomalar / Mas’ul muharrir A.Saidov. – T., 2002. – B.48-52.

9. O‘zbekistonda davlat ijtimoiy himoyasi: huquqiy asoslari va takomil-lashtirish muammolari. – T., 2007. – B. 80

10. D.A.Axmedov “Ijtimoiy ta’minot huquqi”, O‘zbekiston Respublikasi Oliy vao‘rta maxsus ta’lim vazirligi tomonidan o‘quv yurtlari uchun darslik sifatida tavsiya qilingan https://www.ziyouz.com

11. Мгимов Ю. Социально-правовой статус военнослужащих США.//Зарубежное военное обозрение. - 1992.

12. Корякин В.М. Военно-социальная политика: // Военная мысль. - 2003 - №2.

13. Корякин В.М. “Право социального обеспечения военнослужащих, граждан уволенных с военной службы и членов их семей.- М.: “За права военнослужащих”, 2005 г.

14. Кудаев А.В. Социальная защита военнослужащих в условиях социально-экономического развития России: автореф. дис. канд. социол. наук : 22.00.03 / Кудаев А. В. – Саратов, 2017. – 18 с.

15. Коровников А.В. Социальная защита военнослужащих: становление, развитие и правовое регулирование. М., Юрист, 2003.

16. O‘zbekiston Respublikasi Prezidenti Sh.Mirziyoevning Oliy Majlisga Murojaatnomasi. // Vatanparvar, 2017 yil 29 dekabr.

17. Серебрякова. Н.А. Система социальной защиты военнослужащих / Н. А. Серебрякова // Вестник Саратовского государственного технического университета. – 2008. – Т. 1, № 1 (30). – С. 211–223.

18. “O‘zbekiston-2030” strategiyasi to‘g‘risida”gi O‘zbekiston Respublikasi Prezidentining 2023 yil 11 sentabrdagi PF-158-son farmoni, lex.uz

IQLIM O‘ZGARISHLARI SHAROITIDA O‘ZBEKISTONDA INKLUZIV IQTISODIY O‘SISHNI TA’MINLASH ISLOHOTLARI VA MUAMMOLARI

A.A. Elov,
O‘zbekiston Respublikasi Jamoat xavfsizligi universiteti bosh ilmiy xodimi, h.f.f.d (PhD)

Annotatsiya. Maqolada global iqlim o‘zgarishlari sharoitida inkluziv iqtisodiy o‘sish zaruriyati, O‘zbekistonda inkluziv iqtisodiy o‘sishni ta’minlash borasida amalga oshirilayotgan islohotlar va ularning natijalari, inkluziv o‘sishga ta’sir qilayotgan ayrim muammolar, xususan hududlar kesimida aholi daromadlari o‘rtasida tafovut, bandlik va inson kapitalini rivojlantirish masalalari hamda takliflar bayon etildi.

Kalit so‘zlar: iqlim o‘zgarishi, inkluziv iqtisodiy o‘sish, islohot, yalpi ichki mahsulot, aholi daromadlari, kambag‘allik, bandlik, inson kapitali.

Global iqlim o‘zgarishlari natijasida mamlakatimiz joylashgan iqlim mintaqasida anomal issiq va sovuq kunlar sonining ko‘payganligi, suv tanqisligi hisobidan yer sho‘rlanishi va cho‘llanishning kengayishi hamda boshqa qator ta’sirlar ayniqsa iqtisodiyoti qishloq xo‘jaligiga asoslangan hududlarning ijtimoiy-iqtisodiy rivojlanishiga va aholi daromadlariga har tomonlama salbiy ta’sir ko‘rsatmoqda hamda aholi daromadlari o‘rtasida tafovutlarni keltirib chiqarmoqda.

Ko‘plab ekspertlarning fikriga ko‘ra, barqaror iqtisodiy o‘sishni ta’minlash uchun global iqlim o‘zgarishlari oqibatlarini yumshatish va unga moslashish choralarini amalga oshirishda inkluziv iqtisodiy o‘sish tamoyillarini joriy qilish zaruriyatini oshirmoqda. Shu nuqtai nazaridan, mamlakatimizda inkluziv iqtisodiy o‘sishni ta’minlash borasida amalga oshirilayotgan islohotlar, muammolar hamda inkluzivlikni ta’minlashning tashkiliy va huquqiy asoslarini ilmiy tadqiq qilishni talab qilmoqda.

Prezidentimiz Sh.Mirziyoyev tomonidan inkluziv o‘sishning asosiy mazmun-mohiyatini tashkil qiluvchi, jumladan aholining barcha qatlamlari uchun qulay shart-sharoit va teng imkoniyatlar yaratish, iqtisodiy jarayonlarga barchani jalb qilish va uning natijalaridan barcha aholi qatlamining bir xilda manfaatdorligini ta’minlash, yangi ish o‘rinlarini yaratish, kambag‘allikni qisqartirish, ekologik barqarorlikni saqlash hamda ushbu sohalardagi muammolarni tizimli tahlil qilgan holda ularni bartaraf etib borish kabi islohotlar amalga oshirilmoqda.

Xususan, **“O‘zbekiston – 2030”** strategiyasining asosiy g‘oyalari sifatida, – “barqaror iqtisodiy o‘sish orqali daromadi o‘rtachadan yuqori bo‘lgan davlatlar qatoridan o‘rin olish, aholi talablariga va xalqaro standartlarga to‘liq javob beradigan ta’lim, tibbiyot va ijtimoiy himoya tizimini tashkil qilish, aholi uchun qulay ekologik sharoitlarni yaratish, xalq xizmatidagi adolatli va zamonaviy davlatni barpo etish” [1] kabi maqsadlar belgilanganligi yuqoridagi fikrimiz isbotidir. Strategiyaning ushbu g‘oyalari va ularni amalga oshirish bo‘yicha ko‘rilgan choralar inkluziv o‘sishning xalqaro darajada tan olingan tamoyillarini mamlakatimizda tatbiq etishga qaratilgan.

So‘nggi 7 yilda inkluziv iqtisodiy o‘sishning indikatorlari tahlili aholi farovonligini ta’minlash borasida amalga oshirilayotgan islohotlar qisqa vaqt ichida o‘z samarasini berayotganligini hamda ushbu holatni tavsiflovchi iqtisodiy ko‘rsatkichlar barqaror o‘sish dinamikasiga ega ekanligini ko‘rsatmoqda.

Jumladan, 2023-yilda mamlakatimizda aholi jon boshiga hisoblangan yalpi ichki mahsulot hajmi 29,3 mln so‘mni tashkil qilib, 2016-yilga nisbatan 3,6 barobarga (2016 y. – 8 mln. so‘m) o‘sgan. Ushbu ko‘rsatkich so‘nggi 7 yilda ham o‘sish dinamikasiga ega bo‘lib, 2018-yilda 12,9 mln. so‘m, 2019- yilda 15,9 mln. so‘m, 2020-yilda 17,7 mln so‘m, 2021-yilda 21,1 mln. so‘m, 2022-yilda 25,1 mln. so‘mni tashkil qilgan [3]. Shu o‘rinda ta’kidlash o‘rinliki, 2030-yilda aholi jon boshiga to‘g‘ri keladigan yalpi ichki

mahsulot hajmini 4 ming AQSh dollarga yetkazish maqsad qilingan [4].

O‘zbekiston Statistika agentligi ma’lumotlariga ko‘ra, O‘zbekiston yalpi ichki mahsuloti 2023-yilda 90,8 milliard dollarni tashkil etib, Jahon banki bilan hamkorlikda ushbu ko‘rsatkich yashirin iqtisodiyotni hisobga olgan holda qayta baholaganda, nominal yalpi ichki mahsulot 125,6 trillion so‘mga (10,7 milliard dollar) o‘sgan va 1 trillion 192,2 trillion so‘mga ya’ni 101,6 milliard dollar yetgan [5]. O‘zbekiston yalpi ichki mahsulot miqdorining 100 mlrd AQSh dollaridan o‘sishi tarixida birinchi bora kuzatilib, mazkur natijalar inkluziv iqtisodiy o‘sishning asosiy mezon va talablariga to‘liq mos keladi hamda kelgusida ham aholi farovonligini ta’minlashning asoslarini mustahkamlaydi.

O‘zbekiston iqtisodiyotining bugungi barqaror o‘sish fonida aholi daromadlarini oshishiga erishilayotgan bo‘lsa-da, hududlar kesimida aholi daromadlari o‘rtasida tafovutning kuchayib borayotganligi kuzatilmoqda. Bu o‘z navbatida, iqtisodiy o‘sishning inkluzivligini ta’minlash bo‘yicha zaruriy tashkiliy-huquqiy chora-tadbirlarni ko‘rishni talab qiladi.

Jumladan, 2024-yilning 1-yarim yilligida aholi jon boshiga umumiy daromadlar 10,8 mln so‘mni tashkil qilib, daromadlarning nominal o‘sish surati 115.9% va real o‘sish sur’ati 106.3%ni tashkil qilgan. Biroq, jon boshiga umumiy daromadlarning real o‘sishi hududlar kesimida katta tafovutlarga ega bo‘lib, bunda eng yuqori o‘sish Toshkent shahrida 14,7%ni, Navoiy viloyatida 7.9%ni, Samarqandda 6.4%ni tashkil qilgan bo‘lsa, Surxondaryoda 0,3%, Namanganda 1.7%, Buxoroda 2.2%da o‘sishga erishilgan xolos.

Shuningdek, ushbu davrda aholi jon boshiga umumiy daromadlar hajmining eng yuqori ko‘rsatkichi Toshkent shahrida 28 705,6 ming so‘m yoki Navoiyda 16 612,2 ming so‘mni tashkil qilgan bo‘lsa, daromadlar hajmining eng kam ko‘rsatkichlari Qoraqalpog‘iston Respublikasida 7258,2 ming so‘m yoki Namangan viloyatida 7451,7 ming so‘mni tashkil qilgan [6]. Ushbu hududlardagi aholi jon boshiga umumiy daromadlar o‘rtasidagi tafovut 4 barobarni tashkil qilayotganligi, kelgusida aholi boyliklari konsentratsiyasida farqlarni keskin oshirishi, jamiyatda tabaqalanishni kuchaytirishi, ichki migratsiya jarayonlarini rag‘batlantirishiga hamda hududlarning ijtimoiy-iqtisodiy rivojlanishi va jamiyatdagi barqarorlikka salbiy ta’sir qilishi mumkin.

Jahon banki ekspertlarining fikricha “2022-2023-yillarda aholining eng kambag‘al qatlamlarining 10 foizi daromadlari 6 foizga o‘sgan bo‘lsa, aholining eng boy 10% daromadlari 30%ga oshgan. Bu esa daromadlar tengsizligining statistik ko‘rsatkichi bo‘lgan Jini koeffitsiyenti 2022-yildagi 0,31 dan 2023-yilda 0,35 gacha oshishiga olib kelgan. Agar tengsizlikning o‘sishi bo‘lmaganida, qashshoqlik darajasi ushbu davrda 3,1 p.p. ga pasayish o‘rniga 5,5 p.p. ga kamayishi mumkin edi” [7].

Iqtisodchi O. Bakirovning fikriga ko‘ra, “o‘tgan yili bu farq 3,4 barobar, 5 yil avval esa 2,7 barobarni tashkil etar edi. .... O‘ta boy yoki o‘ta qashshoq qatlamlarning, hududlarning mavjudligi, farqlilarning kuchayib borishi davlatchilik barqarorligini zimdan yemiradi, inkluziv o‘sish imkoniyatlarini cheklaydi” [8]. Fikrimizcha, hududlar kesimida aholi daromadlari o‘rtasidagi farqlarni oldini olish maqsadida, jahon amaliyotida qo‘llanilayotgan daromad va mulkni progressiv soliqqa tortish tizimini, qoloq hududlarda iqtisodiy o‘sishni rag‘batlantirish, ta’lim, sog‘liqni saqlash va infratuzilmani yaxshilash kabi samarali mexanizmlarni takomillashtirish zaruriyati mavjud.

Qayd etish lozimki, mamlakatimiz iqlim o‘zgarishlarining ta’siri 2 barobar ko‘proq seziluvchi mintaqada joylashgan. Shuningdek, mehnat resurslarining 50%dan ortiq qismi iqlim o‘zgarishlariga zaif tarmoqlarda (qishloq xo‘jaligi yoki ochiq havoda ishlovchilar) bandligi ta’minlanganligi va ushbu tarmoqlar ayrim hududlar iqtisodiyotining asosiy qismini tashkil qilishi hisobga olinsa, havo-haroratining ko‘tarilib borishidan ushbu tarmoqlar eng ko‘p zarar ko‘radi. Bu esa, mazkur tarmoqlarda faoliyat olib boruvchi aholining turmush tarziga jiddiy ziyon yetkazib, aholi daromadlari o‘rtasidagi tafovutlarni yanada oshishiga olib keladi.

2024-yilning 1-yarim yilligidagi O‘zbekiston yalpi ichki mahsuloti tarkibi tahlil qilinganda, uning 45,9% xizmatlar, 26,6% sanoat, 17,4% qishloq xo‘jaligi, 5.9% qurilish tashkil qilgan. Shuningdek, 2024-yilning 1-yarim yilligida o‘tgan yilning mos davriga nisbatan xizmatlar 2,8%, sanoat 2%, qishloq xo‘jaligi 0,7%, qurilish 0.6%ga o‘sishi hisobidan yalpi ichki mahsulot 6,4 foizga oshishi sodir bo‘lgan [9]. Bulardan ko‘rish mumkinki, O‘zbekiston iqtisodiyotning asosiy qismini tashkil qiluvchi tarmoqlar bevosita iqlim ta’sirlariga sezgir hamda zaifdir.

Xalqaro mehnat tashkiloti ekspertlarining fikriga ko‘ra, O‘zbekistonda 2030-yilga kelib issiqlik stressining ta’siri sezilarli darajada oshadi va ish vaqtining 0,15 foizi yoki to‘liq ish kuni ekvivalenti hisobida 22,6 ming ish o‘rni yo‘qolishi prognoz qilingan. Bunda, qishloq xo‘jaligi 0.36%, sanoat 0.12%, qurilish 0.36% va xizmat ko‘rsatish 0.01% ish vaqtini yo‘qotadi [10]. Mehnat unumdorligining kamayishi aholi daromadlarida aks etib, ularni ham kamaytiradi.

Shu sababli, joriy yilning 24-iyun kuni O‘zbekiston Respublikasi Prezidentining PQ-233-son “Iqlim o‘zgarishiga nisbatan barqaror agroekotizimni yaratish hamda qishloq xo‘jaligi mahsulotlariyetishtiruvchilarningiqlimo‘zgarishi bilan bog‘liq xavflarga moslashuvchanligini oshirish chora-tadbirlari to‘g‘risida”gi Qarori qabul qilinib, u bilan “Qishloq xo‘jaligini iqlim o‘zgarishiga moslashtirish va sohaning iqlimga salbiy ta’sirini yumshatish bo‘yicha milliy dastur” tasdiqlandi. Fikrimizcha, Milliy dasturda belgilangan choralar iqlim o‘zgarishlarining qishloq xo‘jaligiga ta’sirini yumshatish va moslashtirishga imkoniyat yaratadi. Biroq, iqlim o‘zgarishlarining qishloq xo‘jaligiga salbiy ta’sirlarini to‘liq bartaraf etish imkoniyati mavjud emas.

Inkluziv iqtisodiy o‘sishni ta’minlashda aholining barcha qatlamlarini iqtisodiy jarayonlarga jalb qilish, eng avvalo ishsizlarning bandaligini ta’minlash orqali kambag‘allikni qisqartirish muammolari har qachongidan dolzarb hisoblanadi. Shu kabi, O‘zbekistonda ham ushbu yo‘nalishda tizimli va maqsadli choralar amalga oshirilmoqda hamda sezilarli yutuqlarga erishilmoqda.

Xususan, Jahon bankining 2024-yil 9-maydagi “O‘zbekistonning kambag‘allikni qisqartirish yo‘li: xalqaro taqqoslash dasturi xulosalari” hisobotiga ko‘ra, 2015-2022-yillarda mamlakatimizda kambag‘allik darajasi 2 barobarga qisqarib, 2015-yildagi 35,9 foizdan 2022-yilda 17,3 foizgacha pasaygan hamda 5,1 mln. aholi kambag‘allik holatidan chiqarilgan [7].

Ko‘rilayotgan choralarga qaramasdan mehnat bozorida demografik yukning yuqoriligi sababli 2024-yil yanvar oyi holatida mamlakatimizda ishsizlar soni 1 million 300 ming nafarni tashkil qilib, joriy yilda mehnat bozoriga yana 2 million 400 ming nafar fuqaro kirib kelishi hisob-kitob qilingan [11].

Shu sababli, 2024-yilning 9-yanvar kuni O‘zbekiston Respublikasi Prezidentining “2024 yilda yangi ish o‘rinlarini tashkil etish va aholi bandligiga ko‘maklashish dasturi to‘g‘risida”gi PQ-7-son Qarori qabul qilinib, unda 2024-yilda 5 million aholining doimiy, mavsumiy va vaqtinchalik ishlarda bandligini ta’minlash vazifasi belgilangan. Jumladan, ushbu ish o‘rinlarining 2,5 millioni xizmat ko‘rsatish, 2,1 millioni qishloq xo‘jaligida, 250 ming investitsiya loyihalari va sanoatda, 140 ming ish joyi qurilishda yaratiladi.

Shu bilan birga, hozirda o‘zini o‘zi band qilgan 2 million 400 ming aholi faoliyatini kengaytirish orqali bosqichma-bosqich kichik biznesga o‘tkazish, “Agregator” tizimi asosida “100 ming eksportchi dehqon” dasturini joriy qilish, 15 ming gektar yer maydonlari auksionga chiqarish, mehnat stajiga ega bo‘lmagan shaxslarni kasb-hunarga o‘qitish, ijtimoiy reyestrdagi fuqarolarni ishga olgan korxonalarga soliq bo‘yicha yengilliklar qo‘llash, yangi ish o‘rinlari yaratish bo‘yicha qo‘shimcha zaxira va imkoniyatlarni aniqlash, tadbirkorlik sohasidagi majburiy talablarni qisqartirish hamda litsenziyalash tartibini soddalashtirish, joriy yildan boshlab 34 turdagi hisobotlar bekor qilish, tadbirkorlarga majburiy talablarni qisqartirish maqsadida 16 ta litsenziya va ruxsatnomani bekor qilish, berilayotgan yengilliklarni tadbirkorlarga yetkazish, ularning takliflarini doimiy o‘rganib, statistik hisobotlarni yanada maqbullashtirish vazifasi belgilangan [11].

Global iqlim o‘zgarishlari sharoitida O‘zbekistonda inkluziv iqtisodiy o‘sishni ta’minlashda inson kapitali va innovatsiyalarni rivojlantirish islohotlari muhim ahamiyat kasb etadi. Mamlakatimizda ushbu sohada ko‘rilgan choralar natijasi o‘laroq, ta’lim tizimi qamrovi keskin oshgan bo‘lsa-da, global iqlim o‘zgarishlari sharoitida inson kapitalini oshirish islohotlarni yanada jadallashtirish va chuqurlashtirishni talab qiladi.

Oxirgiyettiyildamaktabgachata’limqamrovi darajasi 27 foizdan 72 foizga, oliy ta’limda esa 9 foizdan 42 foizga, oliygohlarimiz soni 77 tadan 212 taga yetgan. Ta’lim sohasi xodimlarining o‘rtacha ish haqi 2 barobar oshirilgan. Ming nafar tarbiyachi va o‘qituvchilar xorijiy mamlakatlarga malaka oshirish va stajirovkaga yuborilgan [2]. Xususan, birgina oliy ta’lim tizimidagi islohotlar natijasida 2017-2023-yillarda oliy ta’lim muassasalari soni 3 barobar (72 tadan 210 taga), talabalar soni esa 4,5 barobar (298 ming nafardan

1,330 million nafargacha) oshgan. Xususiy oliy ta’lim muassasalarining ulushi 25 foizdan 31,9 foizga hamda ilmiy tadqiqot va tajriba konstruktorlik ishlanmalariga real xarajatlari 1,3 barobarga o‘sganligini kuzatish mumkin [12]. Inson kapitalini rivojlantirishga qaratilgan ushbu ta’lim islohotlari ish kuchi bilim va malakasini, mehnat bozorida ularning raqobatbardoshligini hamda ish topa olish imkoniyatlarini oshirishga imkoniyat yaratadi.

Shu bilan birga, oliy ta’lim qamrovini yanada kengaytirish, qamrab olinmagan fuqarolarni kasb-hunarga o‘rgatish, ayniqsa 10 ming fuqaroga to‘g‘ri keladigan talabalar zichligi eng kam hududlar, ya’ni Qashqadaryo, Surxondaryo va Namangan viloyatlarida boshlang‘ich va o‘rta ta’lim sifatini oshirish, yangi oliy ta’lim muassasalari faoliyatini yo‘lga qo‘yishni talab etadi.

Xulosa qilib aytganda, bugungi kunda O‘zbekistonni ijtimoiy-iqtisodiy rivojlantirish borasida amalga oshirilayotgan islohotlar aholi farovonligini ta’minlashga qaratilgan bo‘lib, iqtisodiy o‘sishning inkluzivligini ta’minlash borasida tizimli ishlar amalga oshirilmoqda. Jumladan, barqaror iqtisodiy o‘sishni ta’minlash orqali aholi daromadlarini oshirish, aholi bandligini ta’minlashga qaratilgan tashkiliy-huquqiy chora-tadbirlarni ko‘rish va shart-sharoitlar yaratish, kambag‘allikni qisqartirish, inson kapitalini rivojlantirish kabi qator yo‘nalishlar shular jumlasidandir. Biroq, global iqlim o‘zgarishlari iqtisodiy o‘sishni sekinlashtirishi va aholi daromadlari o‘rtasida tengsizlikni keltirib chiqarishi kutilmoqda hamda amaliyotga inkluziv iqtisodiy o‘sish tamoyillarini joriy qilishni talab qilmoqda.

Kelgusida O‘zbekistonda inkluziv iqtisodiy o‘sishni ta’minlash uchun quyidagi chora-tadbirlarni ko‘rish maqsadga muvofiq hisoblanadi. Jumladan,

– iqlim o‘zgarishlariga zaif bo‘lgan iqtisodiyotning barcha soha va tarmoqlarda iqlim o‘zgarishlari ta’sirlarini yumshatish va unga moslashish bo‘yicha chora-tadbirlar konsepsiyasini qabul qilish;

– progressiv soliqqa tortish, qoloq hududlarda iqtisodiy o‘sishni rag‘batlantirish, ta’lim, sog‘liqni saqlash va infratuzilmani yaxshilash mexanizmlarini takomillashtirish orqali aholi daromadlari o‘rtasidagi farqlarni bartaraf etish;

– kelgusida aholi bandligini global iqlim o‘zgarishlariga zaif bo‘lmagan sohalarda ta’minlash hamda “yashil” ish o‘rinlarini yaratishning tashkiliy-huquqiy asoslarini rivojlantirish;

– ushbu sohalarda yaratilgan har bir ish o‘rni uchun daromad solig‘ining 50%ini korxona hisobiga qaytarish bo‘yicha imtiyozlarni joriy qilish;

– Qashqadaryo, Surxondaryo va Namangan viloyatlarida qo‘shimcha oliy ta’lim muassasalari faoliyatini yo‘lga qo‘yish orqali ushbu hududlarda inson kapitalini oshirish.

Аннотация: В статье изложена необходимость инклюзивного экономического роста в условиях глобальных климатических изменений, проводимые реформы и их результаты по обеспечению инклюзивного экономического роста в Узбекистане, некоторые проблемы, влияющие на инклюзивный рост, в частности, разрыв между доходами населения в разрезе территорий, вопросы занятости и развития человеческого капитала, а также предложения.

Ключевые слова: изменение климата, инклюзивный экономический рост, реформы, валовой внутренний продукт, доходы населения, бедность, занятость, человеческий капитал.

Annotation: The article outlines the need for inclusive economic growth in the context of global climate change, ongoing reforms and their results to ensure inclusive economic growth in Uzbekistan, some problems affecting inclusive growth, in particular, the gap between incomes of the population by territory, issues of employment and human capital development, as well as proposals.

Keywords: climate change, inclusive economic growth, reforms, gross domestic product, income, poverty, employment, human capital.

Foydalanilgan adabiyotlar:

1. O‘zbekiston Respublikasi Prezidentining 11.09.2023 yildagi PF-158-son “O‘zbekiston – 2030” strategiyasi to‘g‘risida”gi Farmoni // https://lex.uz/

2. Mirziyoyev Sh.M. O‘zbekiston o‘qituvchi va murabbiylariga. 30.09.2023 y. // https://president.uz/uz/lists/view/6702

3. https://daryo.uz/k/2024/03/06/ozbekistonning-2016-2023-yillargi-aholi-jon-boshiga-togri-kelgan-yalpi-ichki-mahsuloti-qanday-ozgardi

4. O‘zbekiston Respublikasi Iqtisodiyot va moliya vazirligi. Budjetnoma 2024-2026 yil. –B.5. // https://api.mf.uz/media/document_files/budjetnoma_2024-2026_u7oVHcU.pdf

5. Uzbekistan’s GDP surpasses $100 billion after shadow economy reassessment. 31.07.2024 // https://kun.uz/en/78937277

6. O‘zbekiston Respublikasi Prezidenti huzuridagi Statistika agentligi. O‘zbekiston Respublikasi aholisining umumiy daromadlari. 2024- yilning yanvar-iyun oylari bo‘yicha dastlabki ma’lumotlar. –Б. 3-4. // https://stat.uz/img/yanvar-iyun-uzb_p80470.pdf

7. Knight D., Pimhidzai O., Uochi I. Uzbekistan on the way to poverty eradication: conclusions of international comparisons. May 09, 2024. // https://blogs.worldbank.org/ru/opendata/charting-uzbekistan-s-path-to-poverty-reduction--insights-from-i

8. Bakirov O. Hududlar o‘rtasida daromadlar tengsizligi yangi rekord darajaga yetgan. // https://t.me/the_bakiroo

9. O‘zbekiston Respublikasi Markaziy bankining 2024 yil iyun oyidagi Statistik byulleteni ma’lumotlari asosida tayyorlandi // https://cbu.uz/uz/

10. Working on a warmer planet: The impact of heat stress on labour productivity and decent work. International Labour Office – Geneva, ILO, 2019. – P. 69. ISBN 978-92-2-132967-1 (print) ISBN 978-92-2-132968-8

11. Bandlik va tadbirkorlik sohalaridagi takliflar muhokama qilindi. 08.01.2024. // https://president.uz/uz/lists/view/6960

12. O‘zbekiston Respublikasi VM huzuridagi Makroiqtisodiy va hududiy tadqiqotlar instituti. 2017-2023 yillarda O‘zbekistonda oliy ta’limning rivojlanish sur’ati va konsentratsiya darajasi //

KORXONANI IJARAGA BERISH MUNOSABATLARINI TARTIBGA SOLISHDA SHARTNOMANING TUTGAN O‘RNI VA AHAMIYATI

Nuridullayev Asliddin Axrorovich,
O‘zbekiston Respublikasi Jamoat xavfsizligi universiteti,
Davlat huquqiy fanlar va inson huquqlari kafedrasi boshlig‘i,
yu.f.n., dotsent

Annotatsiya. Ushbu maqolada korxonani ijaraga berish munosabatlarini tartibga solishda shartnomaning tutgan o‘rni, ahamiyati va o‘ziga xos xususiyatlari yoritib berilgan.

Kalit so‘zlar: Korxona, ko‘chmas mulk, korxonani ijaraga berish shartnomasi, ijara haqqi, taraflar, shartnoma, mulkiy majmua.

Fuqarolik qonun hujjatlari tarkibidagi huquqiy normalar o‘z-o‘zicha fuqarolik huquqiy munosabatlarini vujudga keltirmaydi, o‘zgartirmaydi va bekor qilmaydi. Bunday huquqiy oqibatlarning kelib chiqishi uchun ushbu huquqiy normalarda nazarda tutilgan yuridik faktlar deb ataluvchi asoslar (holatlar) ning mavjud bo‘lishi zarur. Shuning uchun O‘zbekiston Respublikasi Fuqarolik kodeksining 8-moddasida sanab o‘tilgan, shuningdek garchi qonun hujjatlarida ko‘zda tutilgan bo‘lmasada, lekin fuqarolik qonun hujjatlarining umumiy negizlari va mazmuniga zid bo‘lmagan yuridik faktlar huquqiy norma va fuqarolik huquqiy munosabat o‘rtasidagi bog‘lovchi tarkibiy qism (bo‘g‘in) hisoblanadi.[1] Demak, yuridik faktlarsiz hech qanday fuqarolik huquqiy munosabat vujudga kelishi, o‘zgarishi va bekor bo‘lishi mumkin emas.

Fuqarolik huquqiy munosabatlar jumlasiga kiruvchi ijara huquqiy munosabatlarining vujudga kelishi, o‘zgarishi va bekor bo‘lishida esa qonun hujjatlari hamda shu munosabat taraflari o‘rtasida tuziladigan shartnomalar asos bo‘lib xizmat qiladi. Shunday qonunlar jumlasiga, birinchi navbatda O‘zbekiston Respublikasining Fuqarolik kodeksini va O‘zbekiston Respublikasining “Ijara to‘g‘risida”[2] gi qonunini kiritish mumkin. Bu qonunlar mamlakatimiz iqtisodiyotining barcha tarmoqlarida ijara munosabatlarining vujudga kelishi uchun asosiy huquqiy baza rolini o‘ynaydi. Ularda mulk ijarasi va uning turlari, ijara munosabatlarining vujudga kelish, o‘zgartirish va bekor bo‘lish asoslari, bu munosabatning xususiyatlari, subyektlari va obyektlari hamda shu munosabatda ishtirok etuvchi taraflarning huquqiy maqomi va boshqa qator masalalar O‘z ifodasini topgan.

Shu bilan birgalikda, ijara munosabatlarining vujudga kelishida boshqa bir qator qonunlar, jumladan O‘zbekiston Respublikasining Yer kodeksi, Uy-joy kodeksi, Soliq kodeksi, “Chet el investitsiyalari to‘g‘risida”gi, “Aksiyadorlik jamiyatlari va aksiyadorlarning huquqlarini himoya qilish to‘g‘risida”gi, “Qishloq xo‘jaligi kooperativi (shirkat xo‘jaligi) to‘g‘risida”gi, “Fermer xo‘jaligi to‘g‘risida”gi, “Dehqon xo‘jaligi to‘g‘risida”gi qonunlari ham alohida o‘rin tutadi. Yuqorida sanab o‘tilgan qonunlarda ijara huquqiy munosabatlarining obyekti, subyekti va qo‘llaniladigan sohalarning o‘ziga xos xususiyatlari e’tiborga olingan bo‘lib, mulk ijarasi to‘g‘risidagi umumiy asoslar va qoidalarni aniqlashtiradi.

Xususan, uy-joy ijarasi O‘zbekiston Respublikasining Uy-joy kodeksining ijaraga bag‘ishlangan normalari, yer uchastkasini ijaraga berish uning jihatlarini inobatga olgan holda O‘zbekiston Respublikasining Yer kodeksining tegishli moddalari, fermer va dehqon xo‘jaliklari ijara munosabatlarining subyekti sifatida qatnashganida “Fermer xo‘jaligi” va “Dehqon xo‘jaligi to‘g‘risida”[3]gi qonunlarning moddalari bilan ham tartibga solinadi.

Yuqoridagi qonunlar ijara munosabatlarini vujudga kelishining umumiy qoidalarini belgilab berib, har bir ayrim olingan mol-mulk ijarasidan kelib chiqadigan munosabatni tartibga solmaydi. Ayrim olingan mol-mulk ijarasining vujudga kelishida esa, faqat mulk ijarasi shartnomasi va uning muayyan turigina asos bo‘lib xizmat qiladi.

Ijtimoiy munosabatlarni tartibga soluvchi huquqiy vositalar ichida shartnomalar alohida o‘rin egallaydi. Shartnomalar bir necha ming yillar davomida insoniyat tomonidan turli ijtimoiy

munosabatlarni tartibga solishning o‘ziga xos moslashuvchan yuridik vositasi sifatida qo‘llanib kelinmoqda.[4]

Bu o‘rinda aytish kerakki, qonunda ham mulk ijarasi huquqiy munosabatlarini vujudga kelishining asosi sifatida shartnoma ko‘rsatib o‘tiladi.[5] Bu bejiz emas. Chunki, mulk ijarasi munosabatlari shartnomalar institutiga mansub bo‘lib, faqat shartnoma asosidagina vujudga keladi va shartnoma bo‘yicha amalga oshiriladi.

Mulk ijarasi yuzasidan vujudga keladigan munosabatlar qati ravishda aniq bo‘lgan shaxslar o‘rtasida o‘rnatiladi. Shuning uchun ular o‘rtasidagi huquqiy munosabatning mazmuni ishtirok etuvchi taraflarning xohish - irodasi bo‘yicha belgilanadi. Mol-mulkni ijaraga berish (olish) bo‘yicha munosabatlarning bunday uslubda shakllanishi ko‘p jihatdan iqtisodiyotning bozor munosabatlari asosida rivojlanishi talablariga to‘liq javob beradi. Shu tufayli mulk ijarasi yuzasidan vujudga keladigan huquqiy munosabatlarni ham shartnoma asosida shakllanadigan shartnomaviy-huquqiy munosabatlar turkumiga kiritish mumkin.

Mulk ijarasi shartnomasining qonun hujjatlarida nazarda tutilgan barcha turlari, shuningdek qonun hujjatlarida nazarda tutilmagan, lekin har xil turdagi mol-mulklarni ijaraga berish bo‘yicha tuziladigan turli shartnomalar mulk ijarasi munosabatlarining vujudga kelishiga asos bo‘ladi. Lekin bunda, shartnoma mulk ijarasining umumiy qoidalari va mazmuniga zid bo‘lmasligi shart. Masalan, har qanday ko‘chmas mol-mulk ijarasi shartnomasi (bino yoki inshoot, shuningdek korxona ijarasi bo‘yicha bir yildan kam bo‘lmagan muddatga tuzilgan ijara shartnomasi) umumiy qoidaga muvofiq, albatta davlat ro‘yxatidan o‘tkazilishi shart bo‘lib, aks holda u haqiqiy emas, deb hisoblanadi. Demak, barcha turdagi mulk ijarasi shartnomasi tuzishga yo‘l qo‘yiladi, agar u fuqarolik qonun hujjatlariga zid kelmasa.

Ayrim hollarda mulk ijarasi huquqiy munosabatlarining vujudga kelish asosi sifatida shartnoma bilan birgalikda yuridik fakt hisoblangan ma’muriy akt ham qo‘shilib ishtirok etishi mumkin.[6] Masalan, uy-joy ijarasi huquqiy munosabatlarini vujudga kelishida shunday murakkab yuridik tarkib asos bo‘lib xizmat qiladi. Bu o‘rinda munitsipal, idoraviy uy-joy fondi va aniq maqsadli kommunal uy-joy fondining uylaridan turar joy berish to‘g‘risidagi qaror asosida davlat hokimiyati mahalliy organi fuqaroga berilgan turar joyga ko‘chib kirish uchun asos bo‘ladigan hujjat (order) va uning asosida tuzilgan turar joy ijarasi shartnomasini ko‘rsatish mumkin. Bunday hollarda ijara huquqiy munosabatlarining vujudga kelishi va amalda bo‘lishi uchun ikkala yuridik faktning: ma’muriy akt va shartnomaning mavjud bo‘lishi talab qilinadi. Shuning uchun ma’muriy aktning o‘zgarishi yoki bekor bo‘lishi, o‘z navbatida uy-joy ijarasi huquqiy munosabatlarini ham o‘zgartiradi yoki bekor qiladi. Sud qaroriga asosan order haqiqiy emas deb topilsa, uning asosida tuzilgan shartnoma va undan vujudga kelgan ijara munosabatlari ham bekor bo‘ladi. Ko‘rinib turibdiki, ushbu holatda har ikkala yuridik fakt – ma’muriy akt va shartnoma bir-birisiz huquqiy munosabatni vujudga keltirmaydi.

Aytish lozimki, murakkab yuridik tarkibning huquqiy munosabatlarni vujudga keltirish asosi sifatida keng tarqalishi reja asosida olib borilgan iqtisodiyot davriga xos bo‘lib, unda shartnomaning tovar-pul munosabatlarini aks ettiruvchi muhim xususiyati o‘z mohiyatini ancha o‘zgartirib yuboradi. Bunda shartnoma ikkinchi darajali hujjat hisoblanib, uning bajarilishini ta’minlash ma’muriy-huquqiy choralar yordamida amalga oshiriladi. Bir-biriga mos kelmaydigan ikkita yuridik faktning bitta murakkab tarkibda birlashtirish kutilgan natija berishi va bunda shartnoma erkinligini saqlab qolish juda mushkul.

Ijara huquqiy munosabatlarni vujudga keltiruvchi murakkab yuridik tarkib nafaqat ma’muriy akt va shartnomadangina emas, balki boshqa turdagi yuridik faktlar yig‘indisidan ham iborat bo‘lishi mumkin. Masalan, turar joy bo‘lmagan binoga ijara huquqi mazkur bo‘yicha o‘tkaziladigan auksion va uning natijasi asosida taraflar o‘rtasida tuziladigan turar joy bo‘lmagan binoni ijaraga olish to‘g‘risidagi shartnomadan vujudga kelishi mumkin. Demak, hozirda ham ijara munosabatlarining vujudga kelishida murakkab yuridik tarkib o‘ziga xos asos sifatida alohida o‘rin tutadi.

Lekin, shunga qaramay, shartnoma mulk ijarasi huquqiy munosabatlarini vujudga keltiruvchi, taraflar o‘rtasidagi ijara munosabatlarini tartibga soluvchi asosiy hujjat bo‘lib hisoblanadi. Bu qoida mulk ijarasi to‘g‘risidagi barcha qonun hujjatlarida o‘z ifodasini topgan bo‘lib, shartnomaning rolini aniq ko‘rsatib turadi.

Ayrim olingan har bir muayyan mulk

ijarasi va undan kelib chiqadigan munosabatlar shartnoma tufayli vujudga kelib, faqat shu shartnoma muddati mobaynida amalda bo‘ladi. Demak, qonunlar faqat xo‘jalik faoliyatida ijara munosabatlarini qo‘llash mumkinligini e’tirof etadi va uning asosiy mezonlari, qoidalarini belgilaydi. Shunday qilib, mulk huquqining amalga oshirish shakli sifatida ijaraning amalda bo‘lishi qonunda o‘rnatilganidan emas, balki tegishli shartnomalar borligidan kelib chiqadi.

Ma’lumki, shartnoma – ikki yoki bir necha (jismoniy yoki yuridik) shaxslarning huquq va burchlarini vujudga keltirish, o‘zgartirish yoki bekor qilish haqidagi o‘zaro kelishuvidir. Shu ma’noda, ijara shartnomasi nafaqat yuridik fakt, shu bilan birga yuridik faktga asoslangan, mulkiy manfaatlar to‘g‘risidagi huquqiy munosabat, taraflarning o‘zaro kelishuvini aks ettiruvchi hujjat bo‘lib hisoblanadi. Demak, ijaraga beruvchi va ijaraga oluvchi o‘rtasida vujudga keladigan munosabatlar qonunlar bilan bir qatorda turli mulk ijarasi shartnomalari bilan ham tartibga solinadi. Shu sababli har qanday mulk ijarasi va undan kelib chiqadigan ijara munosabatlari asosidagi xo‘jalik faoliyatining natijasi, avvalambor shartnoma mukammalligiga, uning qonunchilik doirasida tuzilganligiga hamda uning qay darajada ijro etilishiga bevosita bog‘liq bo‘ladi. Har bir muayyan mulkni ijaraga berish (olish), taraflarning huquq va majburiyatlari, ularning javobgarligi, ijara haqi, shartnoma muddati va boshqa qator shartlari aynan shartnomada o‘z aksini topadi.

Mulk ijarasi shartnomasining mukammalligi birinchidan, uning taraflar manfaatlarini ifodalagan tarzda tuzilishi, ikkinchidan, amaldagi qonunlarga muvofiq kelishi, uchinchidan, taraflarning manfaatlarini yuridik jihatdan mustahkam kafolatlanishi, va nihoyat to‘rtinchidan, unda qonuniy maqsadning nazarda tutilishi bilan chambarchas bog‘liq bo‘ladi.

Amaldagi qonunchilik mazmunidan kelib chiqib, ijara shartnomasining shartlari shartnomaning turiga va qanday holatga nisbatan tuzilganligiga qarab belgilanadi va bir-biridan farq qiladi. Shuni alohida ta’kidlash lozimki, shartlarning aniq va lo‘ndaligi, qonunga muvofiqligi amaliy jihatdan ijara munosabatlarini barqaror bo‘lishini ta’minlashga, taraflarning mas’uliyatini oshirishga, nazariy jihatdan esa shartnomaning mukammal bo‘lishiga xizmat qiladi.

Mulk ijarasi munosabatlarini takomillashtirishda shartnomaning bajarish jarayoni alohida o‘rin tutadi va belgilangan normativ qoidalar bilan tartibga solinadi. Shartnomaning bajarish jarayoni izchil amalga oshiriladigan harakatlar tizimidan iborat bo‘lib, bu tizimni shartli ravishda ikki bosqichga: shartnomani bajarishning moddiy va huquqiy bosqichlariga ajratish mumkin.

Mulk ijarasi shartnomasini bajarishning moddiy bosqichi taraflarning o‘zaro bog‘liq harakatlarini, ya’ni ijaraga beruvchining mol-mulkni ijaraga berishini hamda ijaraga oluvchining bu mol-mulkni qabul qilishini o‘z ichiga oladi. Taraflar o‘rtasidagi bu o‘zaro munosabat amaldagi qonunlarda nazarda tutilgan talablar doirasida qat’iy belgilanadi. Shartnomani bajarish muddati, mol-mulkdan foydalanilganlik uchun haq to‘lash, mol-mulkdan foydalanish va uni tasarruf qilish hamda saqlash majburiyatlari, shartnomani bajarish usullari ana shunday talablar jumlasidandir. Shuning uchun taraflar shartnoma tuzishda vujudga keladigan majburiyatlarini bajarish tartibini aniq va puxta, qonun talablariga muvofiq ravishda belgilashlari lozim.

Mulk ijarasi shartnomasini bajarish jarayonining huquqiy bosqichi, shartnoma bo‘yicha ijaraga topshirilgan mol-mulkni qabul qilishda har ikkala taraf ishtirokida tekshirishdan va bu faktni hujjat bilan tasdiqlashdan iborat. Bu o‘rinda aytish joizki, ijaraga beruvchining ijaraga oluvchi oldida mol-mulkni ijaraga berish bo‘yicha o‘z majburiyatlarini yuridik jihatdan bajarganligini anglatmaydi. Boshqacha qilib aytganda, ijaraga beruvchi ijaraga oluvchiga mol-mulkni shartnoma shartlari va mol-mulkning vazifasiga muvofiq holatda topshirish dalolatnomasini rasmiylashtirganidan keyingina ijaraga oluvchi oldidagi ana shu majburiyatlaridan xalos bo‘ladi. Demak, taraflar o‘rtasida tuzilgan mulk ijarasi shartnomasidan kelib chiqadigan majburiyatning bajarilganligini tasdiqlash uning hujjat bilan rasmiylashtirilishini talab qiladi. Ana shu ma’noda, hozirgi kunda mol-mulkni ijaraga berish (olish) bo‘yicha shartnoma majburiyatlarini bajarish yuzasidan kelib chiqishi mumkin bo‘lgan nizolarning oldini olishda ularning topshirilganligini tasdiqlovchi hujjatlarni to‘g‘ri tuzish, qonuniy rasmiylashtirish muhim ahamiyatga ega. Chunki, mohiyatiga ko‘ra ushbu shart (talab) asosiy hisoblanib, mulk ijarasi munosabatlari aynan ana shu mol-mulkning berilishi fakti asosida vujudga

keladi.

Eng avvalo, mulk ijarasi shartnomasida ijaraga berilayotgan mol-mulkning tarkibi aniq belgilab olinishi lozim. Amaliyotni o‘rganish shuni ko‘rsatadiki, ko‘p hollarda ijaraga berilayotgan mol-mulkning tarkibi aniq ko‘rsatilmaydi. Oqibatda, mol-mulkdan foydalanish jarayonida, shartnoma muddati tugagandan so‘ng, mol-mulkni qaytarib olishda qiyinchiliklar tug‘diradi.

Ijaraga topshirilayotgan mol-mulkning qiymatini aniqlash va uning asosida ijara haqi shartlari hamda miqdorini belgilash jarayoni mulk ijarasi munosabatlarida alohida o‘ringa ega bo‘lib, mulk ijarasi shartnomasini mustahkam bo‘lishini ta’minlaydi. Bu jarayon bevosita taraflarning mulkiy manfaatlariga tegishlidir. Chunki ijaraga beruvchi o‘z mol-mulkining qiymatini o‘ziga ma’qul holda aniqlab topshirishni va ijara haqi vositasida ko‘proq foyda olishni ko‘zlaydi, ijaraga oluvchi esa o‘z manfaatlarini ko‘zlab harakat qiladi. Ijaraga berilayotgan mol-mulkning qiymati shartnomada bu mol-mulkning ijaraga berish vaqtida aniqlanadi. Shu sababli mol-mulkning qiymatini shartnomada aniq ko‘rsatish taraflarning mulkiy huquqlarini himoya qilishda muhim ahamiyatga ega bo‘ladi. Bundan tashqari, mukammal mulk ijarasi shartnomasini tuzish taraflar uchun ijara haqining eng ma’qul variantini topishni va qo‘llashni taqozo etadi. Aks holda, shartnomaning tuzilmasdan qolishiga yoxud tuzilgan shartnomaning bekor bo‘lishiga olib kelishi mumkin.

O‘zbekiston Respublikasi Fuqarolik kodeksining 544-moddasi[7]da ijara haqi to‘lash tartibi, shartlari va muddatlari mulk ijarasi shartnomasida belgilanishi va bunda ijara haqi yaxlit yoki alohida-alohida, natura, pul yoki aralash ko‘rinishlarda to‘lanishi nazarda tutiladi. Demak, ijara haqi taraflarning o‘zaro kelishuviga binoan shartnomada o‘rnatilgan qoidalar asosida to‘lanadi. Bu o‘rinda aytish kerakki, ijara haqi miqdorining qonun normalari doirasida taraflar kelishuviga muvofiq o‘zgartirish mumkinligi va uning muddati shartnomada belgilab qo‘yilishi maqsadga muvofiqdir. Bunday shartning shartnomada nazarda tutilmaganligi zarurat tug‘ilgan paytda ijara haqi miqdorini o‘zgartirish yuzasidan taraflar o‘rtasida kelishmovchilik kelib chiqishiga, va oqibatda shartnomaning muddatidan avval bekor qilinishiga sabab bo‘lishi mumkin.

Ijara shartnomasining asosiy shartlaridan yana biri – bu ijaraga beruvchi ijaraga oluvchiga berishi lozim bo‘lgan mol-mulkning holatini shartnomada aniq va batafsil ko‘rsatishidir. Har qanday mol-mulk foydalanish jarayonida ishdan chiqishi, buzilishi, o‘zgarishi yoki yaroqsiz holga kelishi tabiiy. Bunday hollarda mol-mulkning ijaraga topshirish paytdagi haqiqiy holatini aniqlash imkoniyati bo‘lmasligi mumkin. Bu esa taraflar o‘rtasida mulkdan foydalanish, uni ijaraga oluvchi tomonidan sotib olish yoxud ijaradagi mulkni qaytarishda nizoli holatlarni keltirib chiqaradi. Shuning uchun mol-mulk ijaraga topshirilayotganida uning holati shartnomada qayd qilinishi kerak. Masalan, korxona ijaraga topshirilayotgan bo‘lsa, uning ishlab chiqarish faoliyatini amalga oshiruvchi asbob-uskunalarning texnik holatini tasdiqlovchi barcha jihatlari shartnomada aniq bayon qilinishi lozim.

Mulk ijarasi shartnomasining mukammal bo‘lishi uchun unda ijaraga olingan mol-mulkning ijaraga beruvchiga qanday holatda va qay tartibda qaytarish shartlari ham ko‘rsatilishi kerak. Avvalo shuni aytish kerakki, shartnomada mol-mulk ijaraga topshirilayotgan paytda qanday holatda bo‘lsa, shu holatdan yomonlashtirilmagan holda ijaraga beruvchiga qaytarilishi ko‘rsatiladi. Ushbu shart ijaraga oluvchiga ijaraga olingan mol-mulk taqdiri haqida g‘amxo‘rlik qilish mas’uliyatini yuklaydi. Qonunda belgilanishicha, agar ijaraga oluvchi mol-mulkning holatini yomonlashtirgan bo‘lsa, yoki o‘z vaqtida ijaraga beruvchiga qaytarmasa, buning oqibatida yetkazilgan zararni ijaraga beruvchiga to‘lashga majbur. Ushbu qoidaning shartnomada har bir holat uchun qismlarga ajratib aniq belgilanishi ijaraga oluvchining mol-mulkdan avaylab oqilona foydalanishga majbur etsa, ijaraga beruvchining esa mol-mulkka bo‘lgan mulk huquqini himoya qiladi.

Fuqarolik kodeksining 556-moddasiga muvofiq, mulk ijarasi shartnomasida ijaraga olingan mol-mulk shartnoma muddati tamom bo‘lganidan keyin yoki tamom bo‘lmasdan oldin kelishilgan holda sotib olinishi nazarda tutilishi mumkin. Qonunlarda ijaraga olingan ayrim turdagi mol-mulklarni sotib olish ta’kidlanadi. Masalan, qishloq xo‘jaligiga mo‘ljallangan yerlar va boshqa tabiiy resurslar oldi-sotdi obyekti bo‘la olmaydi va binobarin ijaraga berilganida ularni sotib olishga yo‘l qo‘yilmaydi.

Mol-mulkni ikkilamchi ijaraga topshirish uchun mulkdorning roziligi talab qilinadi

(FKning 546-moddasi). Mulkdorning mol-mulkni ikkilamchi ijaraga berish haqidagi roziligi asosida aniq kelishib olinadi va asosiy mulk ijarasi shartnomasida alohida band sifatida qayd etiladi. Aks holda, ikkilamchi ijaraga berilmaydi. Shuning uchun asosiy mulk ijarasi shartnomasida mol-mulkning ikkilamchi ijaraga berish sharti va tartibini belgilab olish muhim ahamiyatga ega.

Bundan tashqari, muayyan holatni inobatga olgan holda ma’lum mol-mulk turlari uchun shartnomada boshqa bir qator shartlar ham nazarda tutilishi mumkin.[8]

Shuni alohida ta’kidlash lozimki, mulk ijarasi huquqiy munosabatlarini vujudga kelishi uchun asos hisoblangan mulk ijarasi shartnomasida amaldagi qonunlarga muvofiq keladigan, taraflar manfaatlarini yuridik jihatdan himoya qiladigan va qonuniy maqsadni ifoda etadigan shartlarning aniq belgilanishi shartnomani takomillashtirishga, uni to‘g‘ri amal qilishiga xizmat qiladi.

Аннотация. В данной статье освещаются роль, значение и специфика договора в регулировании отношений аренды предприятия.

Ключевые слова: Предприятие, недвижимость, договор аренды предприятия, арендная плата, стороны, контракт, имущественный комплекс.

Annotation. This article highlights the role, significance and specifics of the contract in regulating the lease of an enterprise.

Keywords: Enterprise, real estate, enterprise lease agreement, rent, parties, contract, property complex.

Foydalanilgan adabiyotlar:

1. Ўзбекистон Республикасининг Фуқаролик кодекси // https://lex.uz/acts/111189
2. Ўзбекистон Республикасининг 1991 йил 19 ноябрдаги “Ижара тўғрисида”ги 427-XII-сон Қонуни // https://lex.uz/docs/112328
3. Ўзбекистон Республикасининг 2021 йил 1 апрелдаги “Деҳқон хўжалиги тўғрисида”ги ЎРҚ-680-сон Қонуни // https://lex.uz/docs/5351631
4. Топилдиев В. Фуқаролик ҳуқуқи. Дарслик. 1-қисм. –Т.: Университет, 2014. –Б. 186.
5. Ўзбекистон Республикасининг Фуқаролик кодекси. 535-модда // https://lex.uz/acts/111189.
6. Агарков М. М. Обязательство по советскому гражданскому праву. - М., 1940. - С. 123; Кравцов А. К. Плановые обязательства по советскому гражданскому праву. - Воронеж, 1980. - С. 42.
7. Ўзбекистон Республикасининг Фуқаролик кодекси. 544-модда // https://lex.uz/acts/111189.
8. Ўзбекистон Республикасининг 1991 йил 19 ноябрдаги “Ижара тўғрисида”ги 427-XII-сон Қонуни. 5-модда. 6-банд // https://lex.uz/docs/112328.

O‘zbekiston Respublikasi Jamoat xavfsizligi universiteti “Jamoat xavfsizligi” ilmiy-amaliy jurnalida chop etish uchun maqolalarni rasmiylashtirishga qo‘yiladigan

TALABLAR

O‘zbekiston Respublikasi Jamoat xavfsizligi universiteti “Jamoat xavfsizligi” ilmiy-amaliy jurnalida mamlakatimizda amalga oshirilayotgan islohotlar, ularning yo‘nalishlari, bosqichlari va natijalari, ijtimoiy-gumanitar, texnikaviy, huquqiy, iqtisodiy shuningdek, harbiy fanlar sohasida erishilgan yutuqlar, ilg‘or xorijiy tajribaning ilmiy-nazariy tahlili va natijalari nashr etiladi. Jurnal bir yilda to‘rt marta (har chorak) chop etilib, unda quyidagi asosiy ruknlar bo‘yicha ilmiy maqolalar e’lon qilinadi:

- KONSTITUTSIYA, INSON HUQUQLARI VA MILLIY QONUNCHILIK;
- JAMOAT TARTIBI VA JAMOAT XAVFSIZLIGI;
- HARBIY SOHADAGI ISLOHOTLAR;
- IJTIMOIY TARAQQIYOTNING DOLZARB NAZARIY-AMALIY MASALALARI;
- TA’LIM-TARBIYA JARAYONI;
- IQTISODIYOT: NAZARIYA VA AMALIYOT;
- TEXNIKA VA TEXNOLOGIYALAR TARAQQIYOTI;
- XORIJIY TAJRIBA;
- YOSH OLIMLAR MINBARI.

Maqolani tahririyatga topshirish uchun KERAKLI HUJJATLAR

1. Tahririyatga taqdim etilayotgan qo‘lyozma bo‘yicha muallif ilmiy-tadqiqot ishi olib borayotgan tashkilot rahbariyatining **xati**, maqolani chop etish mumkinligi haqidagi **ekspert xulosasi** hamda **ikkita taqriz** bo‘lishi kerak. Maqola o‘zbek, rus yoki ingliz tilida yozilgan bo‘lishi mumkin. Maqola nomi, uning 8-10 qator (500 tadan oshmagan chop etish belgilar) hajmdagi annotatsiyasi hamda kalit so‘zlari o‘zbek, rus va ingliz tillarida berilishi lozim, shuningdek muallif(lar)ning familiya, ism-shariflari, ish joylari (OTM, ITI, tashkilot) ham uch tilda taqdim qilinishi zarur.
2. Tahririyatga qo‘lyozma matni ikki nusxada topshiriladi, ikki nusxasi ham barcha mualliflar tomonidan imzolanadi. Maqolaning elektron ko‘rinishi ham taqdim etiladi.

Maqola mualliflarining familiyalari, ism-shariflari, ish joyi va lavozimi, manzillari, elektron manzillari (E-mail) hamda xizmat va uyali telefon raqamlari ko‘rsatilgan ma’lumotnoma beriladi.

Maqolani rasmiylashtirish TALABLARI

1. Maqola matni MS Word matn tahrirgichda Times New Roman shriftida 14 o‘lchamda terilgan bo‘lishi kerak.
2. Maqola hajmi bir intervalda bosilgan matn hisobida (jadvallar, rasmlar va adabiyotlar ro‘yxati bilan birgalikda) to‘liq 8-10 bet bo‘lishi kerak.
3. Varaq o‘lchami: 210x297 mm (A4 - format), rasm (sxema, grafik)larning o‘lchamlari 6x9 sm dan oshmasligi kerak. Matn chegarasi o‘lchami: yuqoridan - 2,0 sm, pastdan – 2,0 sm, chapdan – 3,0 sm, o‘ngdan – 1,5 sm bo‘lishi kerak.

1. Maqoladagi materiallarda eng zaruriy matematik ifodalargina berilishi kerak.

2. Maqola boshida UDK, keyingi qatordan (berilgan o‘lchamda bosh harfda, o‘rtada, qalin qilib) maqolaning nomi, undan keyingi qatorda muallif(lar)ning familiyasi va ism-sharifi, keyingi qatorda muallifning ish joyi (OTM, tashkilot, muassasa nomi) kichik bosma harfda o‘zbek, rus, ingliz tillarida teriladi. Keyingi qatordan maqola annotatsiyasi kursivda yoziladi. Keyingi qatorda 8-10 ta so‘zdan iborat kalit so‘zlar yoziladi. Bir qatordan so‘ng maqola matni teriladi.

3. Maqola bo‘lim va punktlarga bo‘linishi mumkin. Bo‘limlarning nomi qalin shriftda alohida qatorda tegishli ravishda kichik bosma (qalin) harflar bilan terilib, matn chap tomonidan tekislanadi. Punktlar nomi matnning birinchi qatoriga (qalin qilib) kiritiladi.

4. Adabiyotlar (so‘nggi 10 yildagilar tavsiya etiladi) ro‘yxati maqola oxirida, matndagi havolalar ketma-ketligi tartibida beriladi. Adabiyotlar ro‘yxatida quyidagilar ko‘rsatiladi: a) jurnalda bosilgan maqolalar va ma’ruza tezislari uchun - muallifning familiyasi, ismi sharifi, maqolaning nomi, jurnalning nomi, nashr yili, soni yoki qismi (bo‘lsa) va betlari; b) kitoblar uchun - muallifning familiyasi, ismi sharifi, kitobning nomi, nashr joyi (shahar), nashriyot nomi, nashr yili, betlari.

5. Tahririyat barcha maqolalarni taqrizga yuboradi.

6. Tahririyatga maqolaning tahririyat taqrizidan keyin qayta ishlangan matni topshirilgan vaqt maqolaning tahririyatga tushgan kuni hisoblanadi.

Yuqoridagi talablarga javob bermaydigan maqolalar ko‘rib chiqishga qabul qilinmaydi, maqolalar mualliflarga qaytarilmaydi. Maqolani ko‘rib chiqish natijalarini muallif tel: (71) 230-32-71, (71) 230-32-82 (kommutator) va 1045, 1046 ichki telefonlar orqali bilishi mumkin.
E-mail: jxu@umail.uz

Tahririyat manzili: 100109, Toshkent viloyati, Zangiota tumani, Chor-su qo‘rg‘oni, O‘zbekiston Respublikasi Jamoat xavfsizligi universiteti.

Original maket O‘zbekiston Respublikasi Jamoat xavfsizligi universitetining Tahririyat-noshirlik bo‘limida tayyorlandi.

Maqolalar har qanday usulda to‘liq yoki qisman ko‘chirib bosilganida «Jamoat xavfsizligi» ilmiy-amaliy jurnalidan olinganligi ko‘rsatilishi shart.

Qo‘lyozmalarga taqriz berilmaydi va ular qaytarilmaydi.

Tahririyat xatlar mualliflari bilan yozishmaydi. Tahrir hay’atining fikri muallif fikridan o‘zgacha bo‘lishi mumkin. Qo‘lyozmalar mazmuni va keltirilgan faktlarning haqiqiyligi uchun muallif javobgar.

Nashr. lits. №148674. 20.10.23. Bichimi 60x84 1/8. «Cambria» garniturasida raqamli bosma usulida bosildi. Shartli bosma tabog‘i 12,5. Adadi 10 nusxa.

O‘zbekiston Respublikasi Jamoat xavfsizligi universiteti bosmaxonasida chop etildi.

Bosishga ruxsat etildi 27.06.2024 y. Buyurtma № 188.

© O‘zbekiston Respublikasi Jamoat xavfsizligi universiteti, 2024

9 773030 323005

TAHRIRIYAT MANZILI:
100211, Toshkent viloyati, Chorsu qo'rg'oni.
Tel: (71) 230-32-71
Faks: (71) 230-32-50
E-mail: mg_hti@umail.uz